À CHARIOT DE TYPE APPARTEMENT (APT)

ACTIONNEUR DE PORTE COMMERCIALE LOGIC 5.0

APPLICATIONS INDUSTRIELLES

PORTES D'APPARTEMENT ARTICULÉES À LEVAGE VERTICAL ET CYCLE ÉLEVÉ
Plus de 100 cycles par jour

ENVIRONNEMENTS DE LOCATION ET DE DÉTAIL
Moteur à montage élastique garantissant un fonctionnement silencieux

CHARIOT À DÉSACCOUPLEMENT RAPIDE AVEC RACCORDEMENT AUTOMATIQUE
Fait gagner du temps et facilite le raccordement

INTELLIGENT

LA TECHNOLOGIE MyQ® PERMET DE SURVEILLER ET DE COMMANDER LES ACTIONNEURS DE L'INSTALLATION GRÂCE À UNE APPLICATION MOBILE.

VUE EN GRILLE DE MANIÈRE À SURVEILLER EFFICACEMENT TOUTES LES PORTES DE L'INSTALLATION.

DES ALERTES EN TEMPS RÉEL INDIQUENT L'ÉTAT DE LA PORTE DU GARAGE PAR COURRIEL OU NOTIFICATION SUR PRESSION SIMULTANÉE.

LA CONNECTIVITÉ EXIGE L'ACHAT DE LA PASSERELLE INTERNET (828LM) OU DE MyQ HOME BRIDGE (819LMB), VENDUS SÉPARÉMENT.

EN TOUTE SÉCURITÉ

SECURITY+ 2.0® PROTÈGE L'ACCÈS AUX INSTALLATIONS PAR UNE TECHNOLOGIE SANS CODE FIXE, OUVRANT LES PORTES UNIQUEMENT POUR LES APPAREILS ENREGISTRÉS.

LA MINUTERIE DE FERMETURE PEUT-ÊTRE PROGRAMMÉE POUR FERMER LA PORTE APRÈS UN DÉLAI DÉTERMINÉ.

LE PROTECTOR SYSTEM® COMMERCIAL INVERSE AUTOMATIQUEMENT LA COURSE D'UNE PORTE SI UN DISPOSITIF DE PROTECTION CONTRE LE PIÉGEAGE DÉTECTE UN OBSTACLE.

LA NORME UL 325 EXIGE QUE TOUS LES MÉCANISMES D'OUVERTURE DE PORTE COMMERCIALE SOIENT À PRESSION CONSTANTE POUR LA FERMETURE OU SOIENT ÉQUIPÉS D'UN DISPOSITIF SURVEILLÉ EXTERNE DE PROTECTION PRIMAIRE CONTRE LE PIÉGEAGE.

FIABLE

LE MOTEUR À COUPLE DE DÉMARRAGE ÉLEVÉ ET SERVICE CONTINU FONCTIONNE DANS LES APPLICATIONS À PORTES À LEVAGE VERTICAL INDUSTRIELLES LES PLUS EXIGEANTES.

GARANTIE DE 2 ANS.

AU-DELÀ DES NORMES DU SECTEUR : LIFTMASTER® S'EST ENGAGÉE À OFFRIR DES PODUITS DE QUALITÉ, DES CONCEPTIONS INNOVANTES ET DES SERVICES COMPLETS.

PROTECTION SURVEILLÉE CONTRE LE PIÉGEAGE :

CELLULES PHOTOÉLECTRIQUES COMMERCIALES — CPS-U
Utilisation intérieure; homologué NEMA 1; portée maximale : 9 m (30 pi)

CELLULE PHOTOÉLECTRIQUE RÉTRO-RÉFLÉCHISSANTE — CPS-RPEN4
Cellule photoélectrique et réflecteur avec faisceau polarisé; usage intérieur/extérieur; certifié NEMA 4X; portée maximale : 15 m (50 pi)

CELLULES PHOTOÉLECTRIQUES INFRAROUGES À DEUX CÔTÉS — CPS-OPEN4
Boîtiers en caoutchouc souple qui résistent à la pulvérisation d'eau et à la corrosion; usage intérieur/extérieur; certifié NEMA 4X; portée maximale : 13,7 m (45 pi)

SYSTÈME COMMERCIAL DE PROTECTION — CPS-UN4
Boîtiers industriels ultra-robustes; usage intérieur/extérieur; homologué NEMA 4; portée maximale : 13,7 m (45 pi)

SYSTÈME DE BORDURE À CAPTEURS OPTIQUES — OES
Les capteurs optiques à infrarouges dans une enceinte en caoutchouc personnalisable sont protégés contre l'eau; usage intérieur/extérieur; homologué NEMA 6; portée maximale : 10 m (33 pi)

DISPOSITIF DE PROTECTION CONTRE LE PIÉGEAGE SANS SURVEILLANCE :

RIDEAU DE LUMIÈRE — LC-36A
Fournit 0,9 m (36 po) de couverture accrue de zone pour une protection accrue; utilisation intérieure; portée maximale : 10 m (33 pi)

ACCESSOIRES DE SOLUTION TOTALE :

TÉLÉCOMMANDE À COMMUTATEUR DIP CHIFFRÉ À 3 BOUTONS ET À 3 COULEURS — 813LM
Télécommande programmable de portée extrême pour le fonctionnement d'ouverture/fermeture/arrêt.

PASSERELLE INTERNET — 828LM
Permet la surveillance et la commande de chaque actionneur par téléphone intelligent.

FEU DE CIRCULATION ROUGE/VERT — RGL-CTL
Les lampes à DEL à haute intensité lumineuse indiquent l'état de la porte pour une sortie et une entrée sécuritaires dans toutes les conditions d'éclairage (TLS1CARD recommandé).

LiftMaster offre des solutions d'accessoires pour toutes les applications commerciales.Voyez la gamme complète de produits à dealer.LiftMaster.com

LiftMaster®

UNE FABRICATION DE MAÎTRE.

LOGIC 5.0
ACTIONNEUR DE PORTE À CHARIOT DE TYPE APPARTEMENT

MOTEUR

- Offert en modèle de 1/2 HP
- Inversion de course instantanée et protection contre les surcharges
- Démarrage du condensateur en monophase
- Moteur amovible sans affecter les réglages de l'interrupteur de fin de course

ALIMENTATION

- Connexions bi-tension
  - Monophasé : 115 V et 230 V
- Tension personnalisable pour répondre aux exigences de travail
- Tension de commande NEC de classe 2, 5 V c. c.

CONCEPTION DE CATÉGORIE COMMERCIALE

- **Roulements à billes industriels** sur les arbres de sortie et de première réduction avec roulement sur l'arbre de deuxième réduction
- **Dispositif de désaccouplement d'urgence** pour lever la porte manuellement en cas d'urgence avec fonction de raccordement automatique
- **Frein électrique** De série sur tous les modèles
- **Démultiplication :** Courroie en V, 5 l de service sévère; chaîne nº 41 (deuxième et troisième réduction). Réduction d'entraînement supplémentaire pour le cycle à service supérieur
- **Chaîne de chariot :** Nº 48

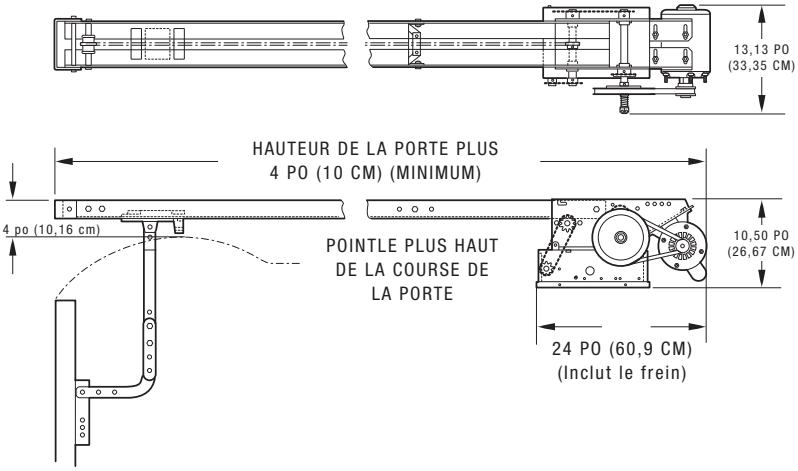

ZONE DE PORTE MAXIMALE (PI²)

SECTIONNEL STANDARD		ACIER DE CALIBRE 24, 22	ACIER DE CALIBRE 20	ACIER DE CALIBRE 16	-
		PORTES EN ALUMINIUM	PORTES EN BOIS	-	-
		PORTES EN FIBRE DE VERRE	ACIER ISOLÉ DE CALIBRE 24	ACIER ISOLÉ DE CALIBRE 20	ACIER ISOLÉ DE CALIBRE 16
HP	1/2	250	225	150	100

CARACTÉRISTIQUES STANDARDS.

RÉCEPTEUR RADIO SECURITY+ 2.0®

ACCEPTE :

- (30) télécommandes à 3 boutons ou (90) télécommandes à 1 bouton
- 30 claviers sans fil supplémentaires
- Télécommandes à commutateur DIP illimitées

CÂBLAGE

- Le cadran de sélection de fonction de commande permet de sélectionner facilement parmi 7 types de câblage pour répondre aux besoins de l'utilisateur
- Préconfiguration de câblage C2 (pression constante pour fermer)
- Les types de câblage B2, T, TS et FSTS peuvent être choisis avec l'ajout d'un dispositif de protection contre le piégeage
- Une protection surveillée contre le piégeage est recommandée lors de l'utilisation de câblage C2, D1 ou E2
- Les ouvre-portes Logic 5.0 ne peuvent accepter que les dispositifs de protection contre le piégeage à surveillance LiftMaster® homologués UL

CONSTRUCTION

- Boîtier électrique de type NEMA 1
- Cadre en acier en acier de calibre 11 ultra-robuste avec fini thermolaqué durable
- Tous les pignons de réduction sont percés et fixés aux arbres
- La fonction d'arrêt à mi-course permet d'ouvrir partiellement une porte à une position programmée pour assurer des économies de temps et un contrôle environnemental.
- L'embrayage à friction réglable protège la porte et l'actionneur contre les dommages et des obstructions

MODIFICATIONS ET ACCESSOIRES. CONSTRUIT POUR TOUTES LES APPLICATIONS.

- **TLS1CARD** : Carte d'état de l'éclairage de temporisation à option enfichable (généralement utilisée pour commander les feux de circulation rouge/vert et les dispositifs audibles)
- **CARTE AUXILIAIRE** : Carte de contacts auxiliaires à option enfichable (avec relais qui changent d'état lorsque la porte est en mouvement et lorsque l'actionneur est en panne de courant)
- **Interrupteurs de fin de course auxiliaires** : Interrupteurs de fin de course auxiliaires aux limites d'ouverture et de fermeture pour commandes les lampes, les appareils de chauffage, les niveleurs de quai et autres appareils auxiliaires

Pour de l'information détaillée ou pour configurer votre numéro de modèle, contacter Dealer.LiftMaster.com

©2017 LiftMaster Tous droits réservés
300 Windsor Drive, Oak Brook, IL 60523
LiftMaster.com
Le symbole UL et le logo UL sont des marques de commerce d'UL LLC © 2017 Tous droits réservés.
LMCDFRPG5APT 0717

LiftMaster®