LiftMaster®

CAPTEUR DE MOUVEMENT À MICRO-ONDES
pour portes commerciales
MODÈLE 50-HERK2

INTRODUCTION

Le modèle 50-HERK2 est un capteur de mouvement à micro-ondes à plan conçu pour les portes et barrières commerciales. Le capteur peut faire la différence entre des personnes et des véhicules. Ses deux sorties à relais peuvent être programmées de manière indépendante pour une multitude d'applications. Des fonctions supplémentaires comprennent l'optimisation de la circulation transversale et la détection de mouvement lent.

INVENTAIRE DE L'EMBALLAGE

- Capteur 50-HERK2 avec câble de 7 m (23 pi) précâblé à 6 fils
- Gabarit de montage autoadhésif
- Instructions

OUTILS ET QUINCAILLERIE NÉCESSAIRES

- Escabeau
- Ruban à mesurer
- Niveau
- Perceuse avec mèche de 5 mm ou 3/16 de po
- Vis (2) de montage de 5 mm ou 3/16 de po
- Tournevis
- Outil à dénuder 4 AWG (diamètre de 5 mm) pour manchon de câble
- Outil à dénuder 24 AWG (diamètre de 0,5 mm) pour fils simples

Autres articles recommandés pour l'installation :

- Télécommande (modèle 50-HERK-RC2)

⚠⚠ AVERTISSEMENT

Le non-respect de ces mesures de sécurité peut causer des DOMMAGES au capteur ou à des objets, des BLESSURES GRAVES voire MORTELLES.

- Ce produit est conçu pour être monté au-dessus d'une porte commerciale basculante.
- NE PAS utiliser ce produit pour une autre application que celle précisée.
- Observer TOUTES les normes locales, nationales et internationales applicables en matière de sécurité des portes, de même que toutes les lois et tous les codes applicables.
- SEUL un personnel formé et compétent peut installer et initialiser le capteur.
- SEUL le personnel d'usine autorisé peut effectuer des changements au matériel/logiciel ou des réparations au produit.
- Le capteur doit fonctionner UNIQUEMENT à partir d'un système à très basse tension de sécurité avec protection par séparation électrique.
- Tenir TOUJOURS compte des fonctions de sécurité de vos applications intégralement, JAMAIS en tenant compte uniquement d'une section individuelle du système.
- L'installateur est responsable de mettre le système à l'essai pour s'assurer qu'il répond à TOUTES les normes de sécurité applicables (p. ex., UL 325).
- NE JAMAIS toucher les composants électroniques ou les lentilles.
- Après avoir accédé à l'intérieur du capteur, s'assurer que le couvercle/joint d'étanchéité de protection est fermé hermétiquement pour atteindre la protection nominale désignée.
- S'ASSURER que TOUS les dispositifs surveillés de protection contre le piégeage ont été installés sur l'actionneur de porte commerciale et qu'ils fonctionnent correctement. Ce capteur ne remplace PAS les dispositifs de protection contre le piégeage.

VUE D'ENSEMBLE

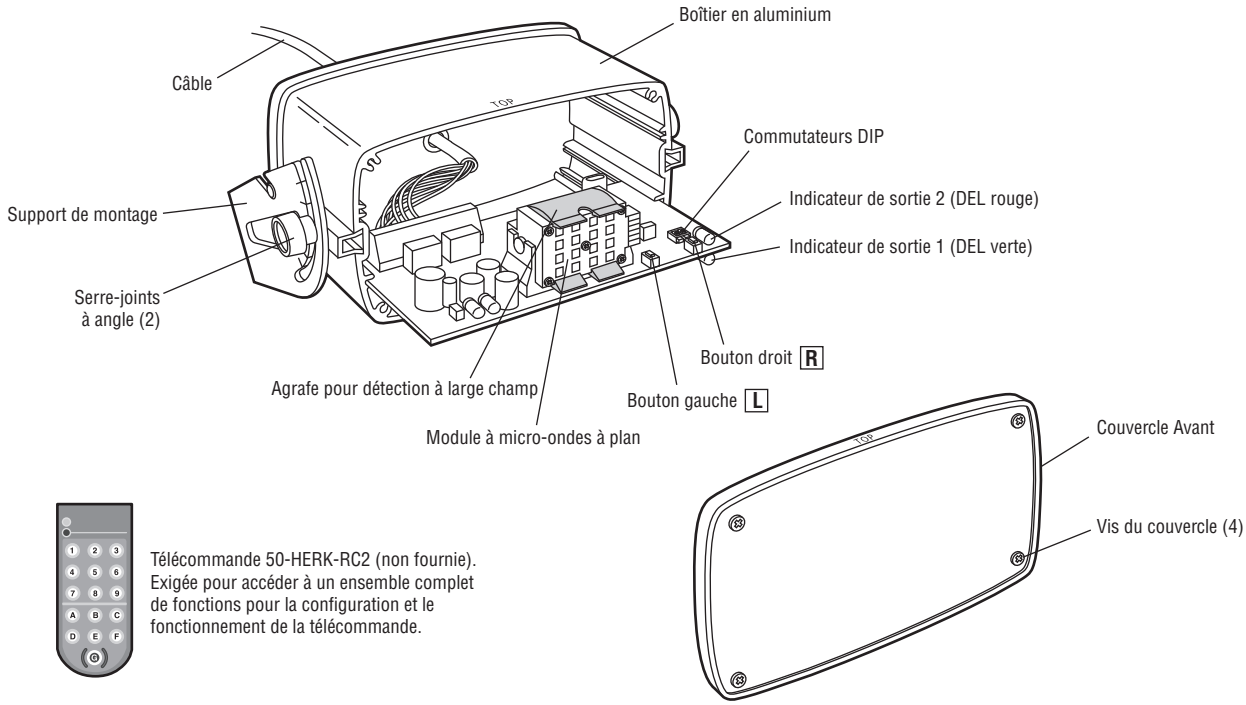

CARACTÉRISTIQUES

Technologie. . . . . Radar doppler avec module à plan : 24,05 – 24,25 GHz, <20 dBm

Vitesse de détection . . . . . 25 km/h (16 mi/h) maximum pour les véhicules

Sorties. . . . . 2 relais NO (NC) : 48 V c. a./c. c., 0,5 A (55 VA/24 W)

Hauteur de montage . . . . . 2 à 7 m (6 pi 6 po à 23 pi)

Tension de service . . . . . 10 à 28 V c. a. (45 à 65 Hz) 12 à 36 V c. c.

Courant de fonctionnement . . Max. : 75 mA

Classe de protection. . . . . NEMA 4 (IP65)

Plage de températures . . . . . -22° to 140° F -30° à 60 °C -22° à 140 °F) – 0 % à 95 % d'humidité relative, sans condensation

Matériau du logement . . . . . Boîtier en aluminium, couvercle en polycarbonate

Dimensions avec support de montage . . . . . Max. : L x H x P = 170 x 110 x 120 mm (6-3/4 de po x 4-3/8 de po x 4-3/4 de po), voir le gabarit de montage pour plus d'information

Poids . . . . . 820 g (1,8 lb) incluant le câble

INSTALLATION

1. Choisir un emplacement pour le capteur :
   - S'assurer que le capteur est fermement monté sur une surface plane. Éviter les vibrations.
   - Les objets comme les ventilateurs, les plantes, les drapeaux, etc. ne doivent pas empiéter sur la zone de détection.
   - S'assurer que la zone de détection du capteur n'est pas obstruée. Une obstruction peut compromettre la performance du capteur.
   - Monter le capteur à l'écart des sources d'éclairage fluorescent ou à décharge à grande intensité.

   Hauteurs de montage recommandées (le réglage 4 est le paramètre d'usine) :

   Réglage 1 = 2 m (6,5 pi) à 2,5 m (8 pi)

   Réglage 2 = 2,5 m (8 pi) à 3 m (10 pi)

   Réglage 3 = 3 m (10 pi) à 4 m (13 pi)

   Réglage 4 = 4 m (13 pi) à 5 m (16,5 pi)

   Réglage 5 = 5 m (16,5 pi) à 6 m (19,5 pi)

   Réglage 6 = 6 m (19,5 pi) à 7 m (23 pi)
2. Enlever le capteur du support de montage en desserrant les serre-joints.
3. Apposer le gabarit de montage autoadhésif au mur ou au plafond et percer des trous de 5 mm ou 3/16 de po aux endroits indiqués. Enlever le gabarit.
4. Acheminer le câblage par l'ouverture dans le support de montage et s'assurer que la longueur du câble est suffisante pour obtenir l'angle d'inclinaison désiré.
5. Fixer le support de montage au mur ou au plafond avec les vis.
6. Fixer le capteur au support de montage comme montré. Serrer les serre-joints.

⚠⚠ AVERTISSEMENT

- Observer TOUTES les étapes décrites dans ce manuel afin d'assurer une installation appropriée du produit.
- Arrêter TOUTE circulation par la porte AVANT d'installer le capteur.
- S'assurer qu'aucune circulation véhiculaire ou piétonnière ne passe par la porte avant que le capteur ait été installé et testé pour assurer sa conformité à TOUTES les normes de sécurité applicables (p. ex. UL 325).
- Vérifier l'installation adéquate de l'équipement de la porte AVANT d'installer le capteur.
- Couper TOUTE alimentation électrique AVANT de tenter TOUTE intervention sur le câblage.
- Utiliser TOUJOURS des cosses pour connecter les extrémités du fil torsadé.
- Vérifier le placement du câblage pour s'assurer que les fils ne gênent PAS le mouvement de pièces mobiles.
- S'assurer que le câblage est correct AVANT de mettre le capteur sous tension pour éviter des DOMMAGES à l'équipement.
- S'assurer que la porte et le linteau, y compris les composants du boîtier, sont correctement mis à la terre.
- S'assurer (p. ex. en faisant un essai de marche) que l'installation est conforme à TOUTES les normes applicables (p. ex. UL 325 après avoir achevé l'installation.
- Si le capteur subit des dommages (p. ex. une chute), le remplacer.
- Si une solution satisfaisante ne peut être trouvée après avoir effectué des interventions de dépannage, contacter l'assistance technique au 800 528-2806.

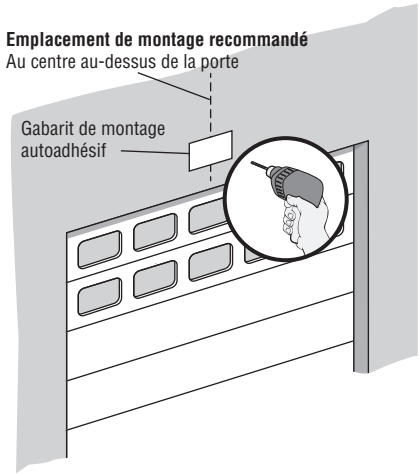

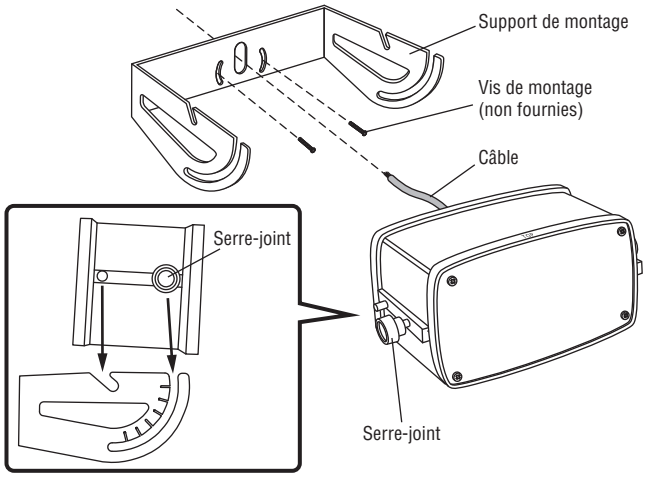

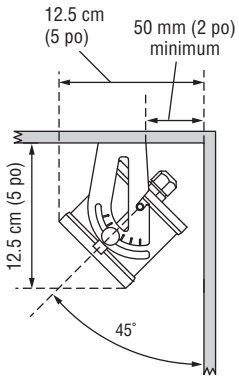

INSTALLATION FACULTATIVE AU PLAFOND

RÉGLAGE

ANGLE D'INCLINAISON

Après l'installation, régler l'angle d'inclinaison au champ de détection désiré. Régler l'angle d'inclinaison en desserrant les serre-joints sur les côtés du capteur et en le réglant comme montré ci-dessous. La plage est de 0 à 90 degrés, par incréments de 15 degrés, comme indiqué sur le support de montage. Un angle de 30 à 45 degrés est typique dans la plupart des applications.

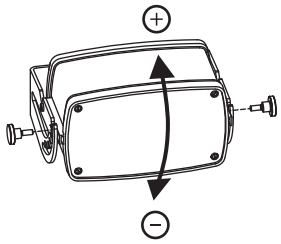

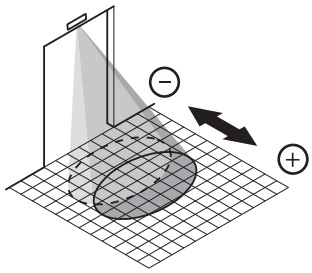

ANGLE DE BASCULEMENT

Il peut être nécessaire de basculer le capteur pour certaines applications (non recommandé à moins de circonstances spéciales). Desserrer les serre-joints et enlever le capteur du support. Desserrer les vis de montage et tordre le support pour changer l'angle de basculement du capteur. Refixer le capteur au support de montage.

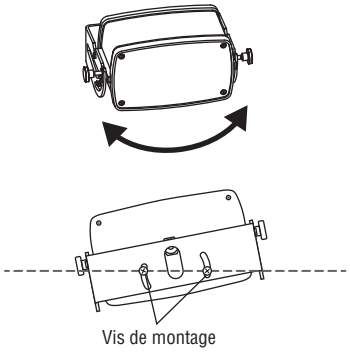

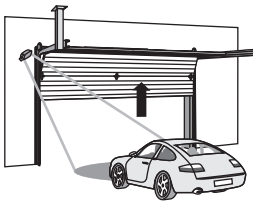

Exemple d'application exigeant un réglage de l'angle de basculement

CÂBLAGE

Câbler le capteur à l'actionneur comme montré ci-dessous.

Lorsque le capteur sera sous tension, les DEL verte et rouge clignoteront lentement. Puis, la DEL verte continuera de clignoter rapidement.

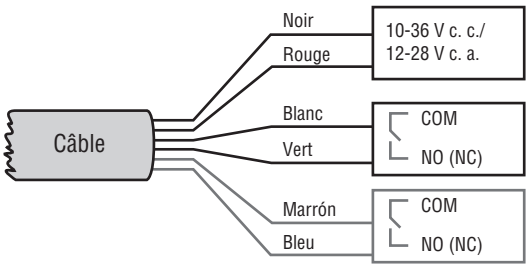

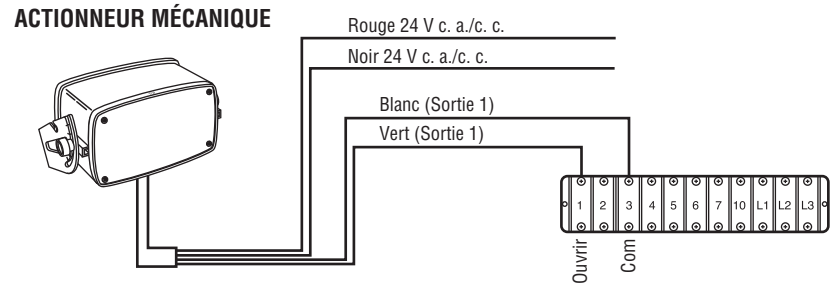

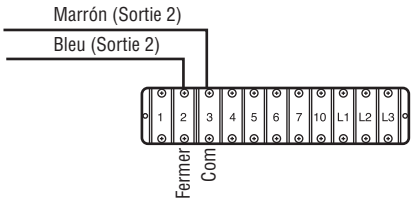

FACULTATIF

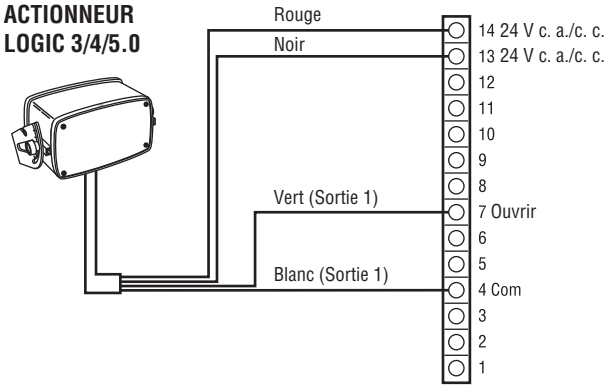

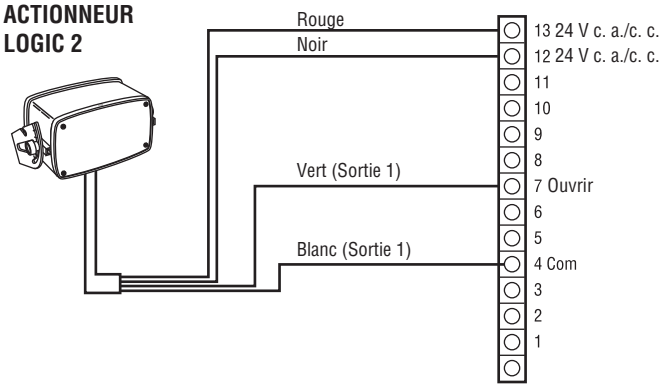

PROGRAMMATION – SANS TÉLÉCOMMANDE

FONCTIONS DU CAPTEUR

De nombreuses fonctions cruciales peuvent être programmées par les boutons du capteur. Toutes les fonctions restantes peuvent être configurées par la télécommande 50-HERK-RC2 (non fournie).

1. Enlever les vis du couvercle avant et le couvercle avant pour localiser les boutons gauche L et droit R.
2. Enfoncer brièvement et simultanément les boutons gauche L et droit R pour passer en mode de programmation.
3. Enfoncer le bouton gauche L pour passer par les **FONCTIONS** (ci-dessous). Le chiffre correspondant à la fonction augmente avec chaque pression sur le bouton. La DEL rouge fera clignoter le chiffre de la fonction activée.
4. Enfoncer le bouton droit R pour passer par les **VALEURS** (ci-dessous). Le chiffre augmentera de 1 avec chaque pression sur le bouton. La DEL verte fera clignoter le chiffre de la fonction activée.
5. Enfoncer brièvement et simultanément les boutons gauche L et droit R pour quitter le mode de programmation ou attendre 25 secondes pour que le capteur quitte le mode de programmation.
6. Remettre en place le couvercle.

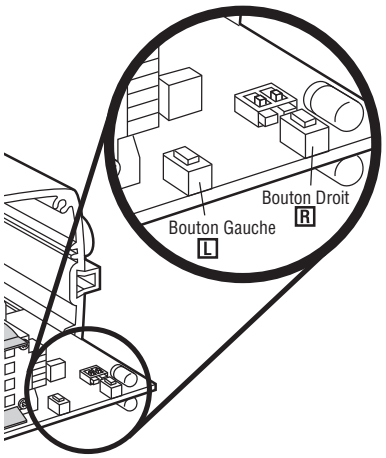

FONCTION DU CAPTEUR	***FONCTIONS*** *(BOUTON GAUCHE, DEL ROUGE)*	***VALEURS*** *(BOUTON DROIT, DEL VERTE)*	***DESCRIPTION***	
Hauteur de montage	**1**	***1***	2-2,5 m (6,5 pi-8 pi)	S'assurer que la hauteur de montage précisée est appropriée pour obtenir une performance optimale du capteur. Pour la séparation des personnes/véhicules, utiliser une hauteur de montage de 3 m (10 pi) et plus. Pour une utilisation à champ large, utiliser une hauteur de montage de moins de 4 m (13 pi). Après avoir réglé la hauteur de montage, la plupart des applications n'exigeront aucune programmation supplémentaire. ** Paramètre d'usine par défaut*
		2	2,5-3 m (8 pi-10 pi)	
		3	3-4 m (10 pi-13 pi)	
		4*	**4-5 m (13 pi-16,5 pi)**	
		5	5-6 m (16,5 pi-19,5 pi)	
		6	6-7 m (19,5 pi-23 pi)	
Entrée/Sortie (Sortie 1) Fils blanc et vert	**2**	***1****	**Véhicules vers l'avant**	Seule la sortie 1 peut être programmée avec les boutons gauche L et droit R. La sortie 2 doit être programmée avec la télécommande. Consulter la page 5. *Paramètres d'usine par défaut de la sortie 1**
		2	Véhicules vers l'arrière	
		3	Véhicules dans les deux directions	
		4	Personnes vers l'avant	
		5	Personnes vers l'arrière	
		6	Personnes dans les deux directions	
		7	Personnes et véhicules vers l'avant	
		8	Personnes et véhicules vers l'arrière	
		9	Personnes et véhicules dans les deux directions	
Surface du champ/ sensibilité	**3**	***1***	Très petit champ/moins sensible	*Paramètres d'usine par défaut de la sortie 1**
		2	Petit champ/moins sensible	
		3	Champ moyen/sensibilité normale	
		4*	**Grand champ/très sensible**	
		5	Très grand champ/le plus sensible	
Réglage de champ large	**4**	***1****	**Hors fonction**	Pour utiliser la détection à champ large, installer l'agrafe à l'avant du module à micro-ondes à plan. Se reporter à la page 5 pour des instructions. ** Paramètre d'usine par défaut*
		2	En fonction	

ADRESSES

Les adresses vous permettent de déterminer facilement le capteur avec lequel communique la télécommande. La télécommande 50-HERK-RC2 peut programmer jusqu'à sept adresses indépendantes. ***REMARQUE :*** *Voir la page 7 pour la programmation des adresses avec la télécommande.*

1. Enlever les vis du couvercle avant et le couvercle pour localiser les commutateurs DIP.
2. Régler les commutateurs DIP.
3. Remettre le couvercle avant et serrer les vis.

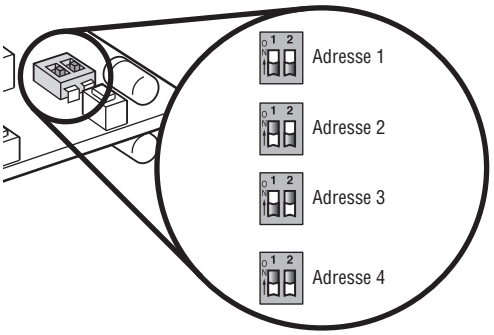

RÉINITIALISATION AU PARAMÈTRE D'USINE

Enfoncer et tenir simultanément les boutons L et R jusqu'à ce que les DEUX DEL s'allument en continu (environ 8 secondes). Tous les réglages de programmation reviennent aux paramètres d'usine par défaut.

PROGRAMMATION – SANS TÉLÉCOMMANDE

DÉTECTION À LARGE CHAMP

Pour utiliser la détection à large champ, l'agrafe DOIT être installée à l'avant du module à micro-ondes par plan et le réglage du champ large doit être activé. Le capteur ne fonctionnera pas correctement si l'agrafe est installée et que le réglage du champ large est désactivé. Le réglage du champ large n'est disponible que pour des hauteurs de montage allant jusqu'à 4 m (13 pi). La détection à large champ ne peut être activée si une hauteur de montage supérieure est sélectionnée.

1. Retirer le couvercle du capteur.
2. Insérer un tournevis sous le module à micro-ondes à plan et soulever pour le libérer du support de montage en plastique noir.
3. Enlever le module de son boîtier.
4. Enlever l'agrafe à l'arrière du module.
5. Aligner l'agrafe sur l'avant du module et le glisser délicatement en position.
6. Réinsérer le module dans les supports en plastique noir jusqu'à ce qu'il s'encliquette en place. Vérifier que les deux côtés sont bien assis.
7. S'assurer que le module est dirigé à l'angle le plus étroit possible.
8. Suivre les instructions de programmation pour activer le réglage du champ large. Consulter la page 4 à cet effet.
9. Remettre en place le couvercle du capteur.

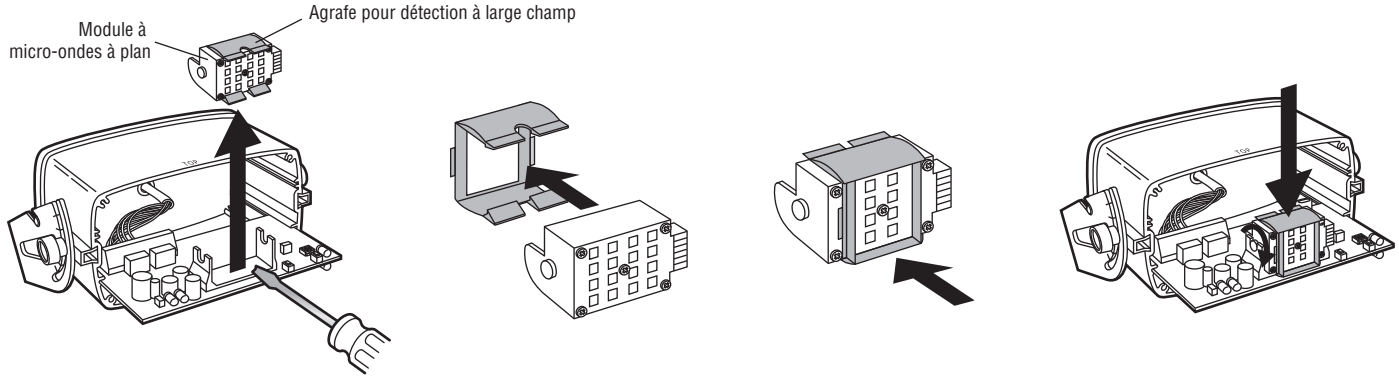

PROGRAMMATION – AVEC LA TÉLÉCOMMANDE (NON FOURNIE)

La télécommande 50-HERK-RC2 permet de programmer facilement et commodément le capteur à partir du sol. La télécommande relit les valeurs réglées immédiatement après la programmation et les affiche sur la télécommande de manière à garantir une programmation exacte. Les boutons clignotants sur la télécommande indiquent que les données n'ont pas été entièrement transmises.

ALIMENTATION DE LA TÉLÉCOMMANDE

La télécommande doit être mise sous tension avant usage.

MISE SOUS TENSION : Enfoncer le bouton Ⓖ et le maintenir enfoncé pendant deux secondes.

MISE HORS TENSION : Enfoncer le bouton Ⓖ et le maintenir enfoncé pendant deux secondes.

La télécommande s'éteindra automatiquement après deux minutes si aucun bouton n'a été enfoncé.

ENTRÉE EN MODE DE PROGRAMMATION

La connexion entre la télécommande et le capteur ne peut être établie que lorsque le capteur est en mode de programmation (déverrouillé). Pour des raisons de sécurité, le mode de programmation est automatiquement désactivé 30 minutes après avoir programmé le dernier réglage. Vous pouvez quitter le mode de programmation (verrouiller le capteur) en appuyant sur Ⓕ ⑧ suivi par ⑧.

Entrée en mode de programmation (OPTION 1) :

Utiliser cette méthode si un code d'accès à quatre chiffres a été configuré antérieurement. Si aucun code d'accès n'a été configuré, utiliser l'option 2 ou 3 pour passer en mode de programmation.

1. Appuyer sur Ⓖ pour établir la connexion avec le capteur. L'adresse du capteur s'allumera sur le pavé.
2. Faire Ⓓ ⑨ puis saisir le code d'accès à quatre chiffres antérieurement programmé, suivi par Ⓓ. Le capteur est maintenant en mode de programmation.
   REMARQUE : *Pour configurer un code à quatre chiffres, consulter la page 7.*

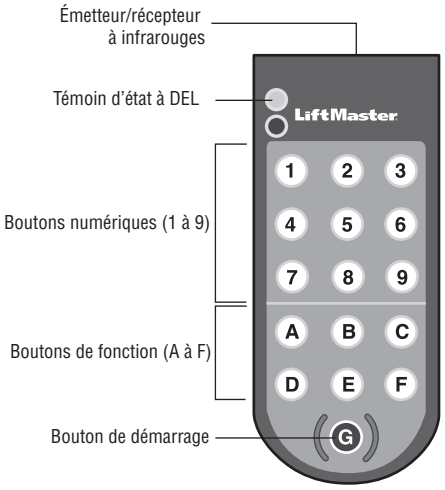

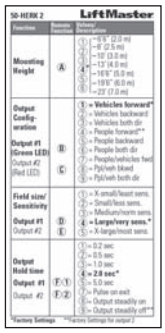

Guide de référence rapide de la télécommande (rangé dans la fente du couvercle du logement des piles)

PROGRAMMATION – AVEC LA TÉLÉCOMMANDE (NON FOURNIE)

S'il s'avère impossible d'entrer en mode de programmation avec la télécommande ou si aucun code d'accès n'a été configuré, se servir d'une des méthodes de rechange proposées :

Entrée en mode de programmation (OPTION 2) :

Redémarrer le capteur (le déconnecter temporairement de l'alimentation électrique). Le mode de programmation est activé lorsque le capteur est mis sous tension.

Entrée en mode de programmation (OPTION 3) :

Enlever les vis du couvercle avant et enlever le couvercle. Enfoncer brièvement et simultanément les boutons L et R pour faire passer la télécommande en mode de programmation.

PROGRAMMATION DES FONCTIONS DU CAPTEUR

En mode de programmation :

1. Appuyer sur G pour établir la connexion avec le capteur.
2. Appuyer sur le bouton lettré de la fonction à programmer (voir le tableau ci-dessous). EXEMPLE : A = hauteur de montage.
3. La valeur actuelle est allumée sur le pavé. EXEMPLE : 4 = 4 m à 5 m (13 pi à 16,5 pi)
4. Appuyer sur le bouton du chiffre de la nouvelle valeur. EXEMPLE : 6 = 6 m à 7 m (19,5 pi à 23 pi)
5. La nouvelle valeur est immédiatement enregistrée et affichée sur le clavier.

La programmation de cette fonction est maintenant achevée. Répéter pour les autres fonctions au besoin.

REMARQUE : *Des boutons qui clignotent sur la télécommande indiquent que les données n'ont pas été entièrement transmises. Répéter les étapes de programmation.*

FONCTION DU CAPTEUR	*FONCTION DE LA TÉLÉCOMMANDE*	*VALEURS*	*DESCRIPTION*	
Hauteur de montage	**A**	*1*	2-2,5 m (6,5 pi-8 pi)	S'assurer que la hauteur de montage appropriée a été précisée pour obtenir une performance optimale du capteur. Pour la séparation des personnes/véhicules, utiliser une hauteur de montage de 3 m (10 pi) et plus. Pour une utilisation à champ large, utiliser une hauteur de montage de moins de 4 m (13 pi). Après avoir réglé la hauteur de montage, la plupart des applications n'exigeront aucune programmation supplémentaire. ** Défaut de fabrication*
		2	2,5-3 m (8 pi-10 pi)	
		3	3-4 m (10 pi-13 pi)	
		*4**	**4-5 m (13 pi-16,5 pi)**	
		5	5-6 m (16,5 pi-19,5 pi)	
		6	6-7 m (19,5 pi-23 pi)	
Entrée/Sortie	**B (Sortie 1)** Fils blanc et vert **C (Sortie 2)** Fils brun et bleus	*1**	**Véhicules vers l'avant**	Le réglage d'usine par défaut pour la sortie 2 est désactivé. Pour activer la sortie 2, régler le temps de maintien - enfoncer F 2 suivi par 1 … 7 (voir « Temps de maintien » ci-dessous). ** Paramètre d'usine par défaut de la sortie 1* *** Paramètre d'usine par défaut de la sortie 2*
		2	Véhicules vers l'arrière	
		3	Véhicules dans les deux directions	
		*4***	**Personnes vers l'avant**	
		5	Personnes vers l'arrière	
		6	Personnes dans les deux directions	
		7	Personnes et véhicules vers l'avant	
		8	Personnes et véhicules vers l'arrière	
		9	Personnes et véhicules dans les deux directions	
Augmenter la superficie du champ/la sensibilité	**D** (Sortie 1) **E** (Sortie 2)	*1*	Très petit champ/moins sensible	** Paramètre d'usine par défaut des sorties 1 et 2*
		2	Petit champ/moins sensible	
		3	Champ moyen/sensibilité normale	
		*4**	**Grand champ/très sensible**	
		5	Très grand champ/le plus sensible	
Temps de maintien	**F1** (Sortie 1) **F2** (Sortie 2)	*1*	0,2 sec.	** Paramètre d'usine par défaut de la sortie 1* *** Paramètre d'usine par défaut de la sortie 2*
		2	0,5 sec.	
		3	1,0 sec.	
		*4**	**2,0 sec.**	
		5	5,0 sec.	
		7	Pulsation à la sortie	
		8	Sortie active (aux fins de mise à l'essai uniquement)	
		*9***	**Sortie hors fonction**	

PROGRAMMATION – AVEC LA TÉLÉCOMMANDE (NON FOURNIE)

FONCTION DU CAPTEUR	*FONCTION DE LA TÉLÉCOMMANDE*	*VALEURS*	*DESCRIPTION*	
Logique	**F3** (Sortie 1) **F4** (Sortie 2)	*1**	**NO (normalement ouvert)**	* *Paramètre d'usine par défaut des sorties 1 et 2*
		2	NC (normalement fermé)	
Optimisation de circulation transversale (CTO)	**F5**	*1**	**DÉSACTIVÉ – La porte s'active toujours chaque fois qu'une circulation transversale est détectée.**	* *Défaut de fabrication*
		2	Faible – La porte s'active à l'occasion lorsqu'une circulation transversale est détectée.	
		3	Moyen – La porte s'active rarement lorsqu'une circulation transversale est détectée.	
		4	Élevé – La porte ignore presque toute circulation transversale.	
Filtre d'interférence	**F6**	*1**	**DÉSACTIVÉ**	* *Défaut de fabrication*
		2	Activé – Utiliser lorsque des sources électromagnétiques comme des ampoules fluorescentes, des lampes à décharge à grande intensité, des systèmes sans fil, des moteurs/inverseurs causent une interférence.	
Détection de mouvement lent (SMD) pour les personnes uniquement	**F7**	*1**	**DÉSACTIVÉ**	* *Défaut de fabrication*
		2	Activé – Tient la porte ouverte aussi longtemps que des personnes bougent légèrement devant la porte (la DEL clignotera).	
Adresse de communication de la télécommande	**F8**	*5-7**	Adresses disponibles qui peuvent être configurées par la télécommande.	Pour configurer l'adresse 1-4 avec les commutateurs DIP, consulter la page 4. * Le réglage d'usine par défaut est 7
		9	Lit et règle l'adresse (1-4) configurée par le commutateur DIP sur le capteur. Une fois que l'adresse a été modifiée, appuyer sur Ⓖ pour rétablir la connexion avec le capteur.	
Supprimer le code d'accès **Configurer le code d'accès**	**D9**	Avant de configurer le code d'accès, supprimer toujours le code d'accès actuel. Pour supprimer le code d'accès, appuyer sur Ⓓ ⑨ suivi par ⑨ ⑨ ⑨ ⑨ suivi par Ⓓ. Pour configurer un code d'accès, appuyer sur Ⓓ ⑨ saisir un numéro à quatre chiffres, de ① ① ① ① à ⑨ ⑨ ⑨ ⑧ suivi par Ⓓ. Le code d'accès est maintenant stocké.		
Verrouiller l'accès du capteur à la télécommande	**F8**	*8*	Quitter le mode de programmation (verrouiller le capteur). Il n'est pas possible de faire des changements supplémentaires avant de passer de nouveau en mode de programmation (voir la page 5).	
Réinitialiser les paramètres d'usine	**A**	*9*	Tous les paramètres indiqués dans ce tableau par * ou ** seront restaurés.	

DÉPANNAGE

SYMPTÔME	*SOLUTION*
La séparation des personnes et des véhicules ne fonctionne pas comme prévu.	Vérifier la hauteur de montage et le réglage (plus de 3 m [10 pi] est recommandé) Vérifier la situation et le milieu du montage (le capteur centré au-dessus de la porte est préférable) Vérifier le réglage/l'agrafe pour le réglage de champ large
Détection en retard de la circulation	Augmenter la superficie du champ/la sensibilité Régler l'angle d'inclinaison pour déplacer le tracé à l'écart de la porte
La porte inverse sa course (le capteur réagit à la porte qui se ferme)	Régler l'angle d'inclinaison pour déplacer le tracé à l'écart de la porte Réduire la surface du champ/la sensibilité S'assurer que le capteur est bien fixé et que le support de montage ne vibre pas
La porte s'ouvre sans qu'il y ait eu un mouvement d'un véhicule (ou d'une personne)	Monter le capteur à l'écart de l'interférence électromagnétique (p. ex. tubes fluorescents, lampes à décharge à haute intensité, système sans fil, moteur/inverseur, etc.) Diriger le champ à l'écart de l'interférence électromagnétique Activer le filtre d'interférence
La porte ne s'active pas bien que les capteurs signalent la détection (DEL)	Vérifier la couleur des fils contre la sélection de la sortie
Détection retardée ou absence de détection des personnes	Réduire la hauteur de montage (une hauteur de moins de 5 m [16 pi] est recommandée)
La porte reste ouverte	Changer la logique de la sortie

Cet appareil est conforme aux dispositions de la partie 15 du règlement de la FCC et de la norme RSS-210 d'Industrie Canada. Son utilisation est assujettie aux deux conditions suivantes : 1) ce dispositif ne doit pas causer d'interférence nuisible et (2) ce dispositif doit accepter toute interférence reçue, y compris une interférence pouvant causer un fonctionnement indésirable.

Cet équipement a été testé et déclaré conforme aux limites d'un appareil numérique de classe B, en vertu de la partie 15 des règles de la FCC. Cette conformité a pour but de fournir une protection raisonnable contre les interférences nuisibles dans une installation résidentielle. Cet équipement génère, utilise et peut émettre des fréquences radio et, s'il n'est pas installé et utilisé conformément aux instructions, causer une interférence nuisible aux communications radio. Cependant, il n'existe aucune garantie qu'une interférence ne se produira pas dans une installation particulière. Si cet équipement provoque une interférence nuisible à la réception d'une diffusion sonore ou visuelle, ce qui peut être déterminé en l'allumant et en l'éteignant, l'utilisateur est invité à essayer de résoudre ce problème en prenant une ou plusieurs des mesures suivantes : réorienter ou relocaliser l'antenne de réception, augmenter la distance entre l'équipement et le récepteur, connecter l'équipement dans une prise sur un autre circuit que celui auquel est connecté le récepteur, consulter le détaillant ou un technicien radio/télé chevronné pour obtenir une assistance.

Avertissement : Les changements ou modifications apportées à cet équipement et qui n'ont pas été explicitement approuvées par LiftMaster peuvent annuler l'autorisation de la FCC d'utiliser cet équipement.

© 2016, LiftMaster
Tous droits réservés