POLISPASTO/EJE TRANSVERSAL CON BLOQUEO DE PUERTA (DHJ)

OPERADOR DE PUERTA LOGIC 5.0 DE USO COMERCIAL

APLICACIONES DE SERVICIO INDUSTRIAL

IDEAL PARA CENTROS COMERCIALES Y CAFETERÍAS
Incluye un elevador de cadena a nivel de suelo para puertas o rejillas más grandes o pesadas

SENSOR DE BLOQUEO DE PUERTA INTERNO
Previene daños al restringir la activación de la puerta mientras la puerta está bloqueada

MONTAJES EN PARED O EN CAMPANA
para puertas o rejillas enrollables y puertas de techo seccionales con elevación vertical alta

INTELIGENTE

LA TECNOLOGÍA MyQ® PERMITE EL CONTROL Y MONITOREO DE LOS OPERADORES DE LAS INSTALACIONES A TRAVÉS DE UNA APLICACIÓN MÓVIL.

VISTA DE CUADRÍCULA PARA MONITOREAR DE MANERA EFICIENTE TODAS LAS PUERTAS DE LAS INSTALACIONES.

LAS ALERTAS EN TIEMPO REAL INDICAN EL ESTADO DE LA PUERTA DE GARAJE MEDIANTE CORREOS ELECTRÓNICOS O NOTIFICACIONES AUTOMÁTICAS.

LA CONECTIVIDAD REQUIERE LA COMPRA DEL PORTAL DE INTERNET (828LM) O MyQ HOME BRIDGE (819LMB), QUE SE VENDE POR SEPARADO.

SEGURO

SECURITY+ 2.0® PROTEGE EL ACCESO A LAS INSTALACIONES CON TECNOLOGÍA DE CÓDIGO VARIABLE, QUE ABRE DISPOSITIVOS REGISTRADOS ÚNICAMENTE.

EL TEMPORIZADOR DE CIERRE SE PUEDE PROGRAMAR PARA CERRAR LA PUERTA DESPUÉS DE UN PERÍODO DE TIEMPO DETERMINADO.

EL COMMERCIAL PROTECTOR SYSTEM® HACE RETROCEDER LA PUERTA AUTOMÁTICAMENTE SI UN DISPOSITIVO DE PROTECCIÓN CONTRA ATRAPAMIENTO DETECTA UNA OBSTRUCCIÓN.

LAS NORMAS UL 325 ESTIPULAN QUE LOS OPERADORES DE PUERTAS COMERCIALES DEBEN FUNCIONAR CON PRESIÓN CONSTANTE DE CIERRE O ESTAR EQUIPADOS CON UNA PROTECCIÓN PRIMARIA EXTERNA CONTRA ATRAPAMIENTO.

CONFIABLE

EL MOTOR DE TORQUE ELEVADO DE SERVICIO CONTINUO FUNCIONA EN APLICACIONES DE PUERTAS DE TECHO Y ENROLLABLES INDUSTRIALES CON ALTAS EXIGENCIAS.

GARANTÍA 2 AÑOS.

SUPERAMOS LOS ESTÁNDARES DE LA INDUSTRIA: LIFTMASTER® SE COMPROMETE A BRINDAR PRODUCTOS DE CALIDAD, DISEÑOS INNOVADORES Y SERVICIOS INTEGRALES.

PROTECCIÓN CONTRA ATRAPAMIENTOS MONITOREADA:

SENSORES FOTOELÉCTRICOS COMERCIALES — CPS-U
Para uso interior; con calificación NEMA-1; alcance máx.: 30 pies

SENSOR FOTOELÉCTRICO RETRORREFLEJANTE — CPS-RPEN4
Sensor fotoeléctrico y reflector con haz polarizado; para uso interior/exterior; con calificación NEMA 4X; alcance máx.: 50 pies

SENSORES FOTOELÉCTRICOS DE DOS LADOS — CPS-OPEN4
Carcasas de goma flexible que resisten el rocío del agua y la corrosión; para uso interior/exterior; con calificación NEMA 4X; alcance máx.: 45 pies

SISTEMA DE PROTECCIÓN COMERCIAL — CPS-UN4
Carcasas de servicio industrial pesado; para uso interior/exterior; con calificación NEMA-4; alcance máx.: 45 pies

SISTEMA ÓPTICO PARA BORDES — OES
Los sensores ópticos infrarrojos tienen protección contra el agua en un gabinete de goma personalizable; para uso interior/exterior; con calificación NEMA-6; alcance máx.: 33 pies

PROTECCIÓN CONTRA ATRAPAMIENTOS NO MONITOREADA:

CORTINA DE LUZ — LC-36A
Brinda 36 pulgadas de incremento en la zona de cobertura para una protección adicional; para uso interior; alcance máx.: 33 pies

ACCESORIOS DE SOLUCIÓN TOTAL:

CONTROL REMOTO CON DIP CIFRADO DE 3 BOTONES Y 3 COLORES — 813LM
Control remoto de largo alcance programable para la operación de apertura/cierre/parada.

INTERNET GATEWAY — 828LM
Permite el monitoreo a través del teléfono inteligente y el control de cada operador.

LUZ DE TRÁFICO ROJA/VERDE — RGL-CTL
Las luces LED de alta intensidad indican el estado de la puerta para entrar y salir de manera segura con cualquier tipo de iluminación (se recomienda una tarjeta TLS1).

LiftMaster ofrece soluciones de accesorios para cualquier aplicación comercial. Vea la línea completa de productos en LiftMaster.com

GUÍA DEL PRODUCTO DHJ
OPERADOR DE POLISPASTO/EJE TRANSVERSAL CON BLOQUEO DE PUERTA LOGIC 5.0

LiftMaster®

INGENIERÍA MAGISTRAL.

MOTOR

- Disponible en 1/2 y 3/4 HP
- Reversa inmediata y protección contra sobrecarga
- Condensador de arranque en operador monofásico
- Extraíble sin afectar los ajustes del interruptor de límite

POTENCIA

- Conexiones de doble voltaje
  - Monofásico: 115 V y 230 V
  - Trifásico: 208 V, 230 V y 460 V
  - Modelo diferenciado: 575 V
- Voltaje personalizable para cumplir los requisitos de trabajo
- Voltaje de control de 5 VCC NEC Clase 2

DISEÑO DE CALIDAD COMERCIAL

- **Cojinetes de bolas de uso industrial** en un eje de salida de 1"
- **Desconexión a nivel del suelo y elevador de cadena** con enclavamiento eléctrico para la operación del elevador de cadena en caso de emergencia
- **Segunda desconexión a nivel del suelo** para elevación manual en caso de emergencia
- **Freno con solenoide** estándar en operadores de 3/4 HP (opcional en operadores de 1/2 HP)
- **Reducción:** Correa en V 5L de servicio pesado (primera etapa); Cadena # 48 (reducciones adicionales); Cadena con piñón de salida # 50

DIMENSIONES DE MONTAJE
A – MONTAJE DE PARED
B – MONTAJE DE SOPORTE DE PUERTA ENROLLABLE

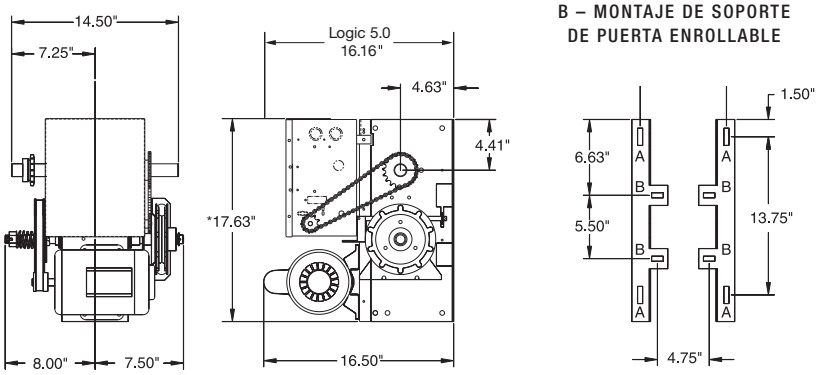

*PARA LOS MODELOS CON FRENOS, AGREGAR 2"
(FRENO ESTÁNDAR EN OPERADORES DE 3/4 HP, OPCIONAL EN OPERADORES DE 1/2 HP)

ÁREA MÁXIMA DE LA PUERTA (PIES CUADRADOS)

ENROLLABLE		ACERO CALIBRE 24	ACERO CALIBRE 22	-	ACERO CALIBRE 20 Y 18	ACERO CALIBRE 16	-
		REJILLAS DE ALUMINIO	PUERTAS DE ALUMINIO	-	REJILLAS DE ACERO	-	-
SECCIONAL		-	ACERO CALIBRE 24 Y 22	ACERO CALIBRE 20	-	ACERO CALIBRE 16 AISLADO	-
		FIBRA DE VIDRIO	PUERTAS DE ALUMINIO	PUERTAS DE MADERA	-	-	-
		-	-	ACERO CALIBRE 24 AISLADO	-	ACERO CALIBRE 20 AISLADO	ACERO CALIBRE 16 AISLADO
HP	**1/2**	400	350	320	280	250	200
	3/4	560	500	450	380	325	250

ESPECIFICACIONES ESTÁNDAR

EL RECEPTOR DE RADIO SECURITY+ 2.0®

ACEPTA:
- (30) Controles remoto de 3 botones o (90) controles remoto de 1 botón
- 30 teclados inalámbricos adicionales
- Interruptores DIP remotos ilimitados

CABLEADO

- El disco selector de función de control permite seleccionar fácilmente 7 tipos de cableado para cumplir las necesidades del usuario
- Cableado predeterminado C2 (Presión constante para cerrar)
- Los tipos de cableado B2, T, TS y FSTS se pueden seleccionar si se agrega un dispositivo de protección contra atrapamiento
- Se recomienda contar con un sistema de protección contra atrapamiento si se usa C2, D1 o E2
- Los operadores Logic 5.0 solamente aceptan dispositivos de protección contra atrapamiento LiftMaster®

CONSTRUCCIÓN

- Caja eléctrica NEMA Tipo 1
- Estructura de acero calibre 11 con un acabado duradero pulverizado, para servicio pesado
- Todas las ruedas dentadas de reducción se perforarán y se clavarán a los ejes
- La parada parcial permite la apertura parcial hasta una posición programada para el control ambiental y el ahorro de tiempo
- El embrague de fricción ajustable protege la puerta y el operador del daño y las obstrucciones

MODIFICACIONES Y ACCESORIOS. PULVERIZADO PARA CUALQUIER APLICACIÓN.

- **Interruptor de llave de control con botón de parada (02-110)**: Montaje empotrado en el interior con placa frontal estructural; Montaje en superficie y opciones para exteriores disponibles
- **TLS1CARD**: Tarjeta de opción de estado de la luz del temporizador (generalmente se usa para controlar la luz de tráfico roja/verde y los dispositivos sonoros)
- **AUXCARD**: La tarjeta de opción de contactos auxiliares (con relés que cambian el estado mientras la puerta se mueve y cuando el operador se desconecta)
- **Límites auxiliares**: Interruptores de límites auxiliares en los límites de cierre y apertura para controlar luces, calentadores, rampas niveladoras u otros dispositivos auxiliares

Para obtener información más detallada o configurar su número de modelo, visite Dealer.LiftMaster.com

© 2017LiftMaster Todos los derechos reservados
300 Windsor Drive, Oak Brook, IL 60523
LiftMaster.com
UL y el logotipo de UL son marcas registradas de UL LLC © 2017 Todos los derechos reservados.
LMCDSPPG5DHJ 0717

LiftMaster®