LiftMaster®

BISAGRAS DE CUESTA ARRIBA
MODELOS C2190P Y 2195P

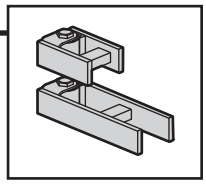

INSTALACIÓN

Las bisagras de cuesta arriba son perpendiculares a la superficie del camino cuando están instaladas adecuadamente. En el centro de ambas bisagras hay una línea imaginaria (Figura 1).

1. Coloque el portón en posición abierta (Figura 2). Abra las bisagras a 90 grados con las extensiones de la horquilla planas sobre el poste y las extensiones del portón planas sobre los rieles del portón (Figura 2). Realice una soldadura por puntos en las extensiones de la horquilla al poste del portón. **NO realice una soldadura por puntos en las extensiones del portón.**
   NOTA: *Es posible que necesite elevar el extremo lejano del portón para tomar en cuenta el peso del portón suspendido después de la instalación.*
2. Realice una soldadura por puntos en las extensiones del portón con el portón en posición cerrada (Figura 3).
3. Verifique que el portón se abra y se cierre correctamente. Ajuste según sea necesario para lograr un movimiento y una alineación del portón adecuados. Suelde de manera segura las extensiones al poste y al portón una vez que se ha confirmado que el portón tiene un movimiento y una alineación adecuados.
4. Retire cualquier exceso de material de las extensiones. Lije los bordes afilados. Pinte todo el metal expuesto y las soldaduras según sea necesario. Lubrique las dos bisagras antes del uso. Un bombeo de grasa multipropósito de alta calidad cada 3 meses será suficiente bajo condiciones de funcionamiento normal. Bajo condiciones de funcionamiento severas se requiere un mantenimiento más frecuente. No lubrique en exceso. El portón estará ligeramente inclinado cuando esté en posición abierta (Figura 4).

Figura 1

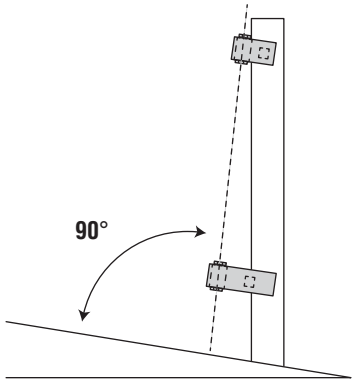

Figura 2

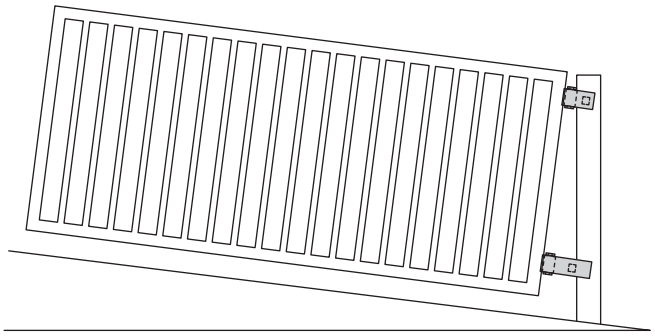

Figura 3

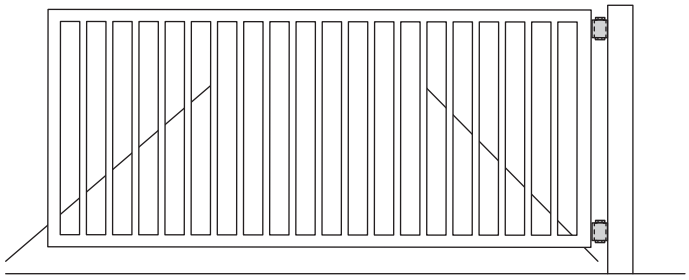

Figura 4

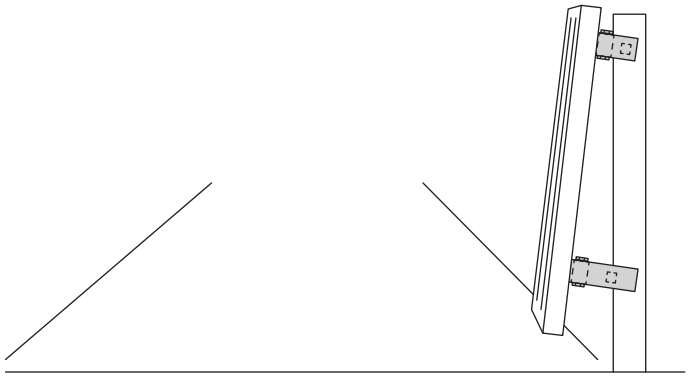

GARANTÍA LIMITADA DE POR VIDA

LiftMaster® garantiza que las bisagras de portón LiftMaster están libres de defectos de materiales y fabricación durante toda la vida útil del portón original en el que están instaladas, por el usuario final original, bajo un uso y servicio normales, y cuando la instalación y el mantenimiento sean acordes a las especificaciones e instrucciones del fabricante. La obligación de LiftMaster bajo esta garantía se limita específicamente a la reparación o el reemplazo, a su criterio, de cualquier parte defectuosa durante el período de garantía. Esta garantía no se aplicará a ninguna parte que haya sido alterada, dañada, instalada o mantenida inadecuadamente, o reparada por cualquier persona no autorizada expresamente por LiftMaster por escrito para realizar la reparación. La garantía no se aplicará a las partes que se hayan dañado por accidente o uso inadecuado, ni por daños que no surjan de un defecto. Todas las demás garantías, incluso entre otras, cualquier garantía de comerciabilidad o idoneidad para un propósito en particular, ya sean expresas o implícitas, se rechazan por la presente, excepto según lo especificado anteriormente. Bajo ninguna circunstancia LiftMaster será responsable de daños incidentales o emergentes o de daños especiales de pérdidas adicionales, que puedan surgir en relación con cualquier reclamo. Sin embargo, si LiftMaster es considerado responsable, ya sea directa o indirectamente, de cualquier pérdida o daño que surja bajo esta garantía limitada o de otra manera, independientemente de la causa o el origen, la responsabilidad máxima de LiftMaster no superará, en ningún caso, el precio de compra del producto individual o de los productos, cuyo reembolso será la medida completa y exclusiva contra LiftMaster. Esta garantía le proporciona derechos legales específicos al propietario, y este también puede tener otros derechos que varían según el estado. Algunos estados no permiten las limitaciones o exclusiones o las garantías implícitas por los daños incidentales o consecuenciales de manera que es posible que las limitaciones o exclusiones anteriores no se apliquen.

LiftMaster.com

© 2016, LiftMaster
Todos los Derechos Reservados