Owner's Manual

B1381C

Belt Drive Garage Door Opener

FOR RESIDENTIAL USE ONLY

PRE-PROGRAMMED REMOTE CONTROL INCLUDED

CHAMBERLAIN®

LED Smart Garage Opener

- Please read this manual and the enclosed safety materials carefully!
- Fasten the manual near the garage door after installation.
- The door WILL NOT CLOSE unless the Protector System® is connected and properly aligned.
- Periodic checks of the garage door opener are required to ensure safe operation.
- The model number label is located on the left side panel of your garage door opener.
- This garage door opener is compatible with myQ® and Security+2.0® accessories.
- DO NOT install on a one-piece door if using devices or features providing unattended close. Unattended devices and features are to be used ONLY with sectional doors.

c UL us

Contents

Preparation 2
Assembly 6
Installation 10
- Install the Door Control 20
- Install the Protector System® 22
- Connect Power 26

Adjustments 28
Battery Backup 31
myQ® App Control 32
- Connect With Your Smartphone ... 32

Operation 33
- Using your Garage Door Opener .. 34
- To Open the Door Manually 34
- Smart Control Panel® 35
- Remote Control and Keyless Entry . 36
- HomeLink® 36
- To Erase the Memory 37

Maintenance 38
Troubleshooting 39
Accessories 41
Warranty 42
Repair Parts 43

www.chamberlain.com

Preparation

Safety Symbol and Signal Word Review

This garage door opener has been designed and tested to offer safe service provided it is installed, operated, maintained and tested in strict accordance with the instructions and warnings contained in this manual.

⚠ WARNING

Mechanical

⚠ WARNING

Electrical

When you see these Safety Symbols and Signal Words on the following pages, they will alert you to the possibility of ***serious injury or death*** if you do not comply with the warnings that accompany them. The hazard may come from something mechanical or from electric shock. Read the warnings carefully.

⚠ CAUTION

When you see this Signal Word on the following pages, it will alert you to the possibility of damage to your garage door and/or the garage door opener if you do not comply with the cautionary statements that accompany it. Read them carefully.

⚠ **WARNING:** This product can expose you to chemicals including lead, which are known to the State of California to cause cancer or birth defects or other reproductive harm. For more information go to *www.P65Warnings.ca.gov*

Unattended Operation

The Timer-to-Close (TTC) feature, the myQ® App, and myQ® Garage Door and Gate Monitor are examples of unattended close and are to be used ONLY with sectional doors. Any device or feature that allows the door to close without being in the line of sight of the door is considered unattended close. The Timer-to-Close (TTC) feature, the myQ® App, and any other myQ® devices are to be used ONLY with sectional doors.

Check the Door

⚠ WARNING

To prevent possible SERIOUS INJURY or DEATH:

- ALWAYS call a trained door systems technician if garage door binds, sticks, or is out of balance. An unbalanced garage door may NOT reverse when required.
- NEVER try to loosen, move or adjust garage door, door springs, cables, pulleys, brackets or their hardware, ALL of which are under EXTREME tension.
- Disable ALL locks and remove ALL ropes connected to garage door BEFORE installation and operating garage door opener to avoid entanglement.
- DO NOT install on a one-piece door if using devices or features providing unattended close. Unattended devices and features are to be used ONLY with sectional doors.

⚠ CAUTION

To prevent damage to garage door and opener:

- ALWAYS disable locks BEFORE installing and operating the opener.
- ONLY operate garage door opener at 120V, 60 Hz to avoid malfunction and damage.

Before you begin:

1. Disable locks and remove any ropes connected to the garage door.
2. Lift the door halfway up. Release the door. If balanced, it should stay in place, supported entirely by its springs.
3. Raise and lower the door to check for binding or sticking. If your door binds, sticks, or is out of balance, call a trained door systems technician.
4. Check the seal on the bottom of the door. Any gap between the floor and the bottom of the door must not exceed 1/4" (6 mm). Otherwise, the safety reversal system may not work properly.
5. The opener should be installed above the center of the door. If there is a torsion spring or center bearing plate in the way of the header bracket, it may be installed within 4 feet (1.2 m) to the left or right of the door center. See page 11.

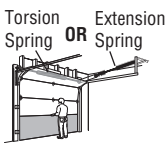

Preparation

Before You Connect with Your Smartphone

Monitor and control your garage door from anywhere using the myQ® App. You will need a router with Wi-Fi and a smartphone or other mobile device. Make sure your mobile device is connected to your Wi-Fi network. Hold your mobile device in the place where your garage door opener will be installed and check the Wi-Fi signal strength.

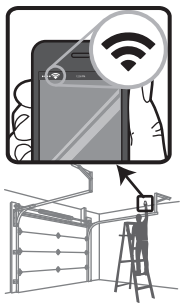

Check Signal Strength. If you see:

Wi-Fi signal is strong. You're all set!
Install your new garage door opener.

Wi-Fi signal is weak.
The garage door opener will *likely* connect to your Wi-Fi network. If not, try one of the options below.

No Wi-Fi signal. Try one of the following:
- Move your router closer to the garage door opener to minimize interference from walls and other objects
- Buy a Wi-Fi range extender
- Buy an Internet Gateway (828LG) see page 41

Visit support.chamberlaingroup.com for more details.

See myQ® App Control page 32 to connect your garage door opener to your Wi-Fi network.

Additional Items You May Need:

Survey your garage area to see if you will need any of the following items:

- **(2) 2X4 Pieces of wood :** May be used to fasten the header bracket to the structural supports. Also used to position the garage door opener during installation and for testing the safety reversing sensors.
- **Support bracket and fastening hardware:** Must be used if you have a finished ceiling in your garage.
- **Extension brackets (MODEL 041A5281-1) or wood blocks:** Depending upon garage construction, extension brackets or wood blocks may be needed to install the safety reversing sensor.
- **Fastening hardware:** Alternate floor mounting of the safety reversing sensor will require hardware not provided.
- **Door reinforcement:** Required if you have a lightweight steel, aluminum, fiberglass or glass panel door.
- **Rail extension kit:** Required if your garage door is more than 7 feet (2.13 m) high.

Tools Needed

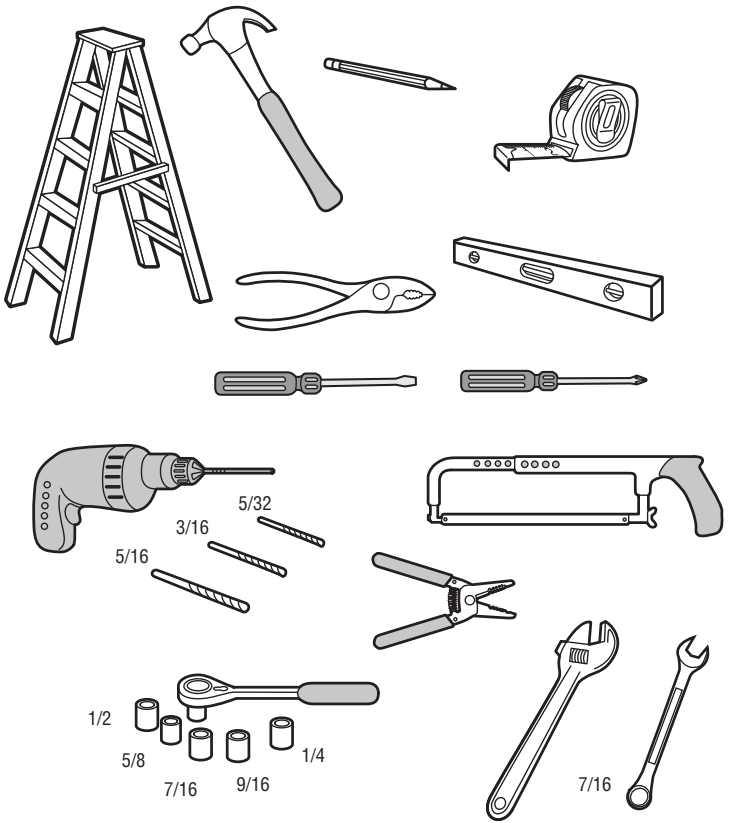

Preparation

Carton Inventory

Save the carton and packing material until the installation and adjustment is complete. Instructions for the accessories will be attached to the accessory and are not included in this manual. The images throughout this manual are for reference only and your product may look different.

Model	Power	Door Control	Remote Control	Wireless Keypad
B1381C	Max Lift Power System™	Smart Control Panel® Model 041A7305-1	3-button Model 953ESTD (2)	✓

A. Header bracket
B. Pulley
C. Door bracket
D. Curved door arm
E. Straight door arm
(Packaged inside front rail section)
F. Trolley
NOTE: *Be sure to assemble the trolley before sliding onto rail.*
G. Emergency release rope and handle
H. Rail (1 front and 4 center sections)
I. Hanging brackets (2)
(Packaged inside the front rail section)
J. Garage door opener (motor unit)
K. Sprocket cover and screws
L. "U" bracket
M. Belt
N. Door control
O. Remote control
P. **The Protector System®**
Safety reversing sensors with 2 conductor white and white/black wire attached: Sending Sensor (1), Receiving Sensor (1), and Safety Sensor Brackets (2)

NOT SHOWN

Wireless keypad
White and red/white wire
Owner's manual
Hardware
Battery Backup Battery

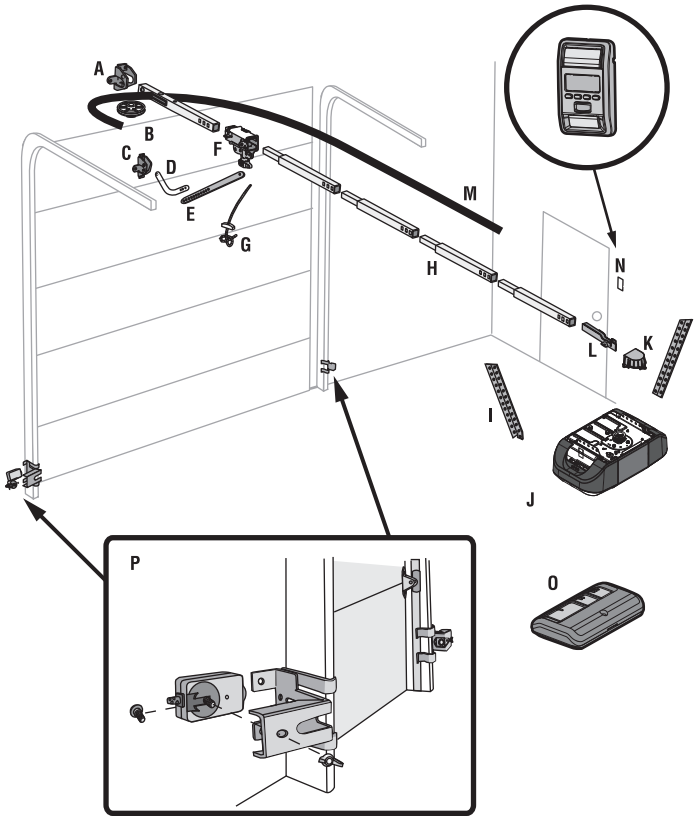

Preparation

Hardware

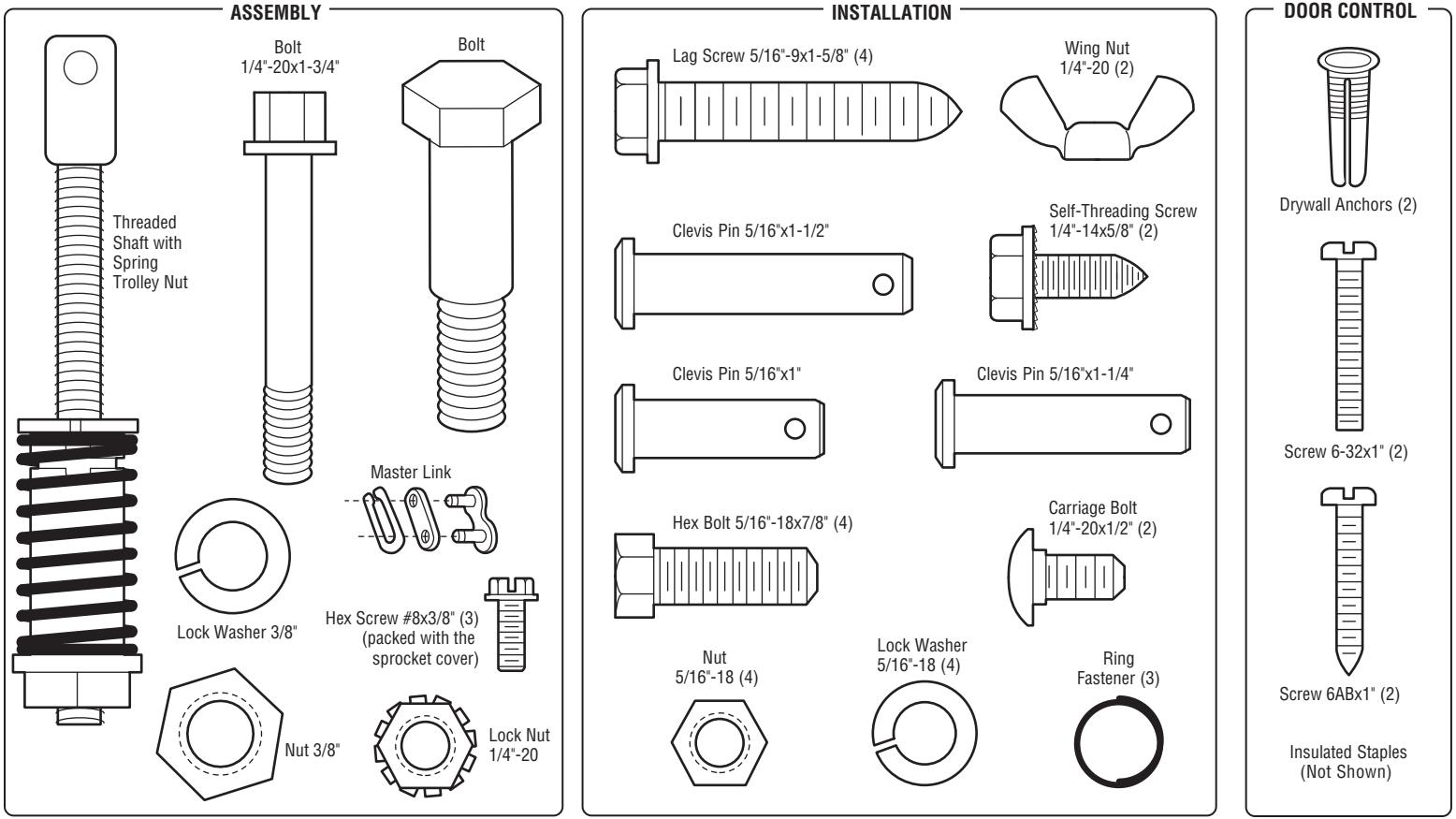

Assembly

STEP 1 Assemble the Rail and Install the Trolley

⚠ CAUTION

To prevent INJURY from pinching, keep hands and fingers away from the joints while assembling the rail.

To avoid installation difficulties, do not run the garage door opener until instructed to do so.

The front rail has a cut out "window" at the door end. The rail tab MUST be on top of the rail when assembled.

1. Remove the straight door arm and hanging bracket packaged inside the front rail and set aside for Installation Step 5 and 9. ***NOTE:*** *To prevent INJURY while unpacking the rail carefully remove the straight door arm stored within the rail section.*
2. Align the rail sections on a flat surface as shown and slide the tapered ends into the larger ones. Tabs along the side will lock into place.
3. Place the motor unit on packing material to protect the cover, and rest the back end of the rail on top. For convenience, put a support under the front end of the rail.
4. As a temporary stop, insert a screwdriver into the hole in the second rail section from the motor unit, as shown.
5. Check to be sure there are 4 plastic wear pads inside the inner trolley. If they became loose during shipping, check all packing material. Snap them back into position as shown.
6. Slide the trolley assembly toward the screwdriver as shown.
7. Slide the rail onto the "U" bracket, until it reaches all the stops on the top and sides of the "U" bracket.

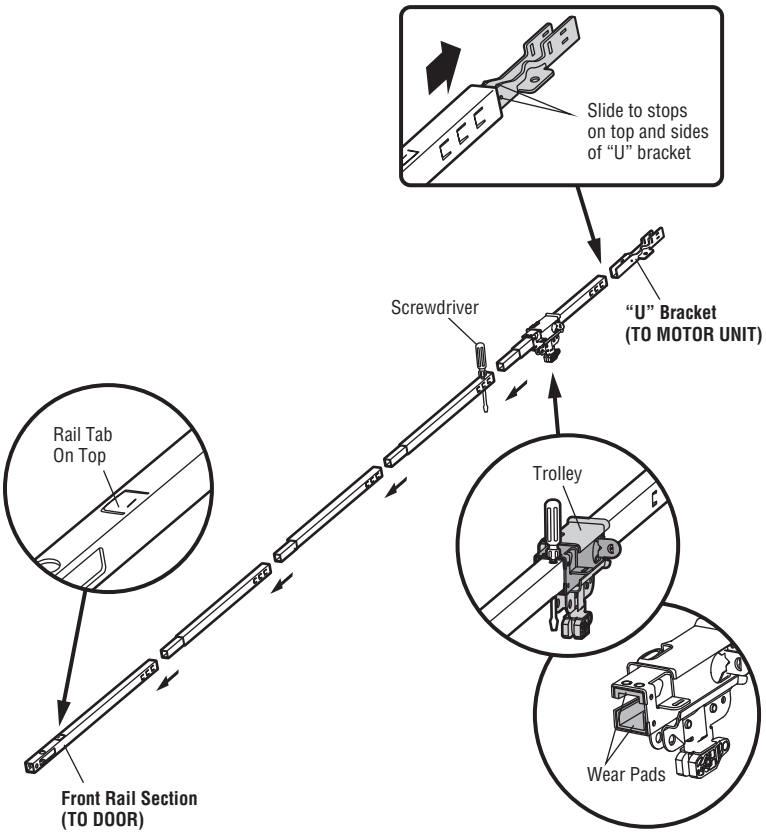

STEP 2 Fasten the Rail to the Motor Unit

⚠ CAUTION

To avoid SERIOUS damage to garage door opener, use ONLY those bolts/fasteners mounted in the top of the opener.

1. Insert a 1/4"-20 x 1-3/4" bolt into the cover protection bolt hole on the back end of the rail as shown. Tighten securely with a 1/4"-20 lock nut. DO NOT overtighten.
2. Remove the bolts from the top of the motor unit.
3. Use the carton to support the front end of the rail.
4. Place the "U" bracket, flat side down onto the motor unit and align the bracket holes with the bolt holes.
5. Fasten the "U" bracket with the previously removed bolts; DO NOT use any power tools. The use of power tools may permanently damage the garage door opener.

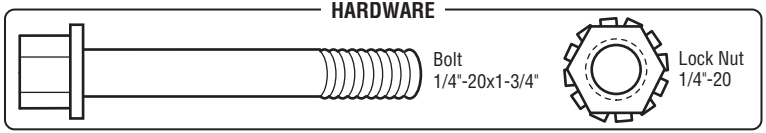

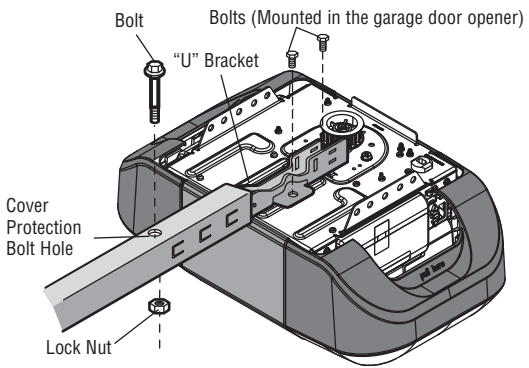

STEP 3 Install the Idler Pulley

1. Lay the belt beside the rail, as shown. Grasp the end with the hooked trolley connector and pass approximately 12" (30 cm) of belt through the window. Keep the ribbed side toward the rail, and allow it to hang until Assembly Step 4.
2. Remove the tape from the idler pulley. The inside center should be pre-greased. If dry, regrease to ensure proper operation.
3. Place the idler pulley into the window as shown.
4. Insert the idler bolt from the top through the rail and pulley. Tighten with a 3/8" lock washer and nut underneath the rail until the lock washer is compressed.
5. Rotate the pulley to be sure it spins freely.
6. Locate the rail tab. The rail tab is between the idler bolt and the trolley in the front rail section. Use a flathead screwdriver and lift the rail tab until the tab is vertical (90º).

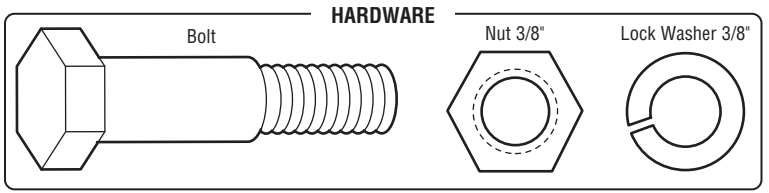

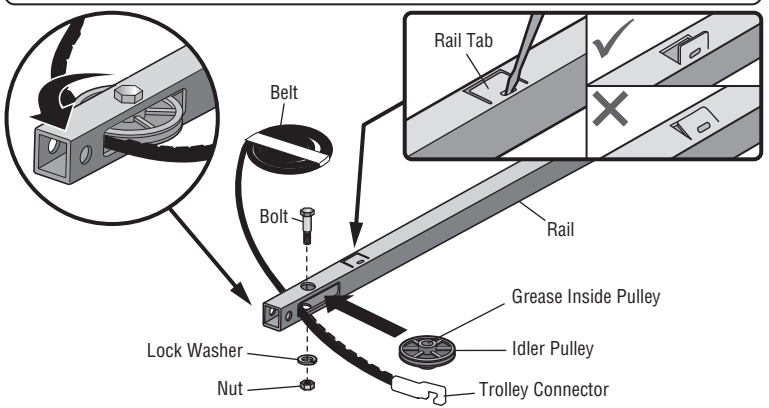

Assembly

STEP 4 Install the Belt

1. Pull the belt around the idler pulley and toward the trolley. The ribbed side must contact the pulley.
2. Hook the trolley connector into the retaining slot on the trolley as shown (Figure 1).
3. With the trolley against the screwdriver, dispense the remainder of the belt along the rail length toward the motor unit and around the sprocket (Figure 2). The sprocket teeth must engage the belt.
4. Check to make sure the belt is not twisted. Connect the trolley threaded shaft with the master link (Figure 3).
   - Push pins of master link bar through holes in end of belt and trolley threaded shaft.
   - Push master link cap over pins and past pin notches.
   - Slide the closed end of the clip-on spring over one of the pins. Push the open end of the clip-on spring onto the other pin.
5. Remove the spring trolley nut from the threaded shaft.
6. Insert the trolley threaded shaft through the hole in the trolley.

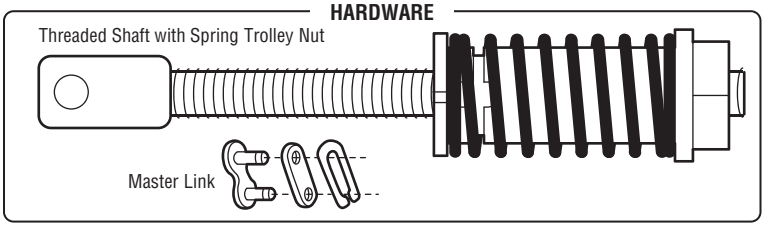

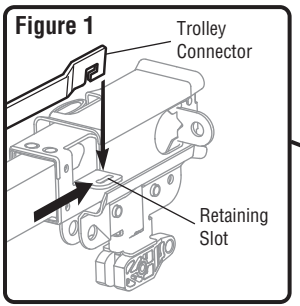

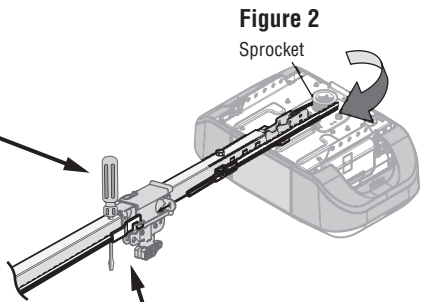

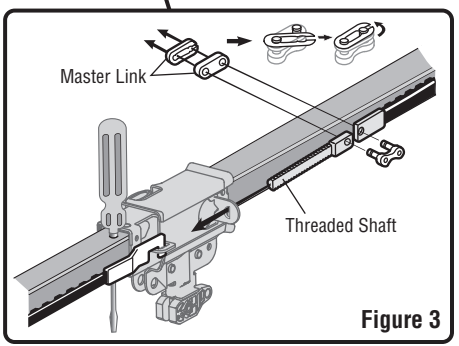

STEP 5 Tighten the Belt

1. By hand, thread the spring trolley nut on the threaded shaft until it is finger tight against the trolley. Do not use any tools. Remove the screwdriver.
2. Insert a flathead screwdriver tip into one of the nut ring slots and brace it firmly against the trolley.
3. Tighten the spring trolley nut with an adjustable wrench or a 7/16" open end wrench about a quarter turn until the spring releases and snaps the nut ring against the trolley. This sets the spring to optimum belt tension.

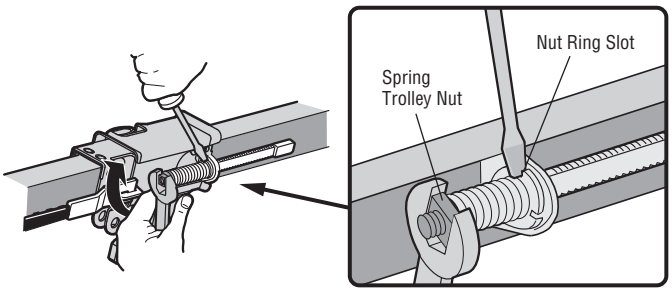

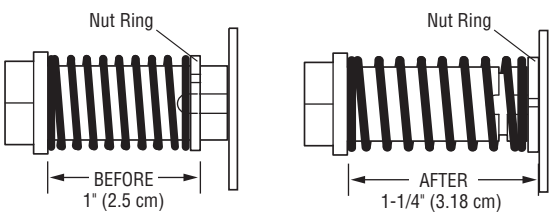

STEP 6 Install the Sprocket Cover

⚠ WARNING

To avoid possible SERIOUS INJURY to finger from moving garage door opener:

- ALWAYS keep hand clear of sprocket while operating opener.
- Securely attach sprocket cover BEFORE operating.

1. Position the sprocket cover over the sprocket as shown and fasten to the mounting plate with #8x3/8" hex screws provided.

You have now finished assembling your garage door opener. Please read the following warnings before proceeding to the installation section.

HARDWARE

Hex Screw #8x3/8"
(Packed with the sprocket cover)

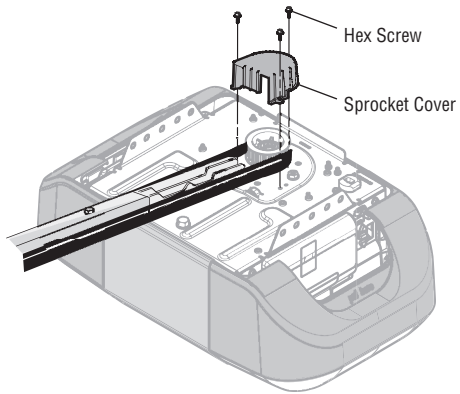

IMPORTANT INSTALLATION INSTRUCTIONS

⚠ ⚠ WARNING

To reduce the risk of SEVERE INJURY or DEATH:

1. READ AND FOLLOW ALL INSTALLATION WARNINGS AND INSTRUCTIONS.
2. Install garage door opener ONLY on properly balanced and lubricated garage door. An improperly balanced door may NOT reverse when required and could result in SEVERE INJURY or DEATH.
3. ALL repairs to cables, spring assemblies and other hardware MUST be made by a trained door systems technician BEFORE installing opener.
4. Disable ALL locks and remove ALL ropes connected to garage door BEFORE installing opener to avoid entanglement.
5. Where possible, install the door opener 7 feet (2.13 m) or more above the floor.
6. Mount the emergency release within reach, but at least 6 feet (1.83 m) above the floor and avoiding contact with vehicles to avoid accidental release.
7. NEVER connect garage door opener to power source until instructed to do so.
8. NEVER wear watches, rings or loose clothing while installing or servicing opener. They could be caught in garage door or opener mechanisms.
9. Install wall-mounted garage door control:
   - within sight of the garage door.
   - out of reach of small children at a minimum height of 5 feet (1.5 m) above floors, landings, steps or any other adjacent walking surface.
   - away from ALL moving parts of the door.
10. Place entrapment warning label on wall next to garage door control in a prominent location.
11. Place emergency release/safety reverse test label in plain view on inside of garage door.
12. Upon completion of installation, test safety reversal system. Door MUST reverse on contact with a 1-1/2" (3.8 cm) high object (or a 2x4 laid flat) on the floor.
13. DO NOT install on a one-piece door if using devices or features providing unattended close. Unattended devices and features are to be used ONLY with sectional doors.

Installation

STEP 1 Determine the Header Bracket Location

⚠ WARNING

To prevent possible SERIOUS INJURY or DEATH:

- Header bracket MUST be RIGIDLY fastened to structural support on header wall or ceiling, otherwise garage door might NOT reverse when required. DO NOT install header bracket over drywall.
- Concrete anchors MUST be used if mounting header bracket or 2x4 into masonry.
- NEVER try to loosen, move or adjust garage door, springs, cables, pulleys, brackets, or their hardware, ALL of which are under EXTREME tension.
- ALWAYS call a trained door systems technician if garage door binds, sticks, or is out of balance. An unbalanced garage door might NOT reverse when required.

Installation procedures vary according to garage door types. Follow the instructions which apply to your door.

1. Close the door and mark the inside vertical centerline of the garage door.
2. Extend the line onto the header wall above the door. You can fasten the header bracket within 4 feet (1.22 m) of the left or right of the door center only if a torsion spring or center bearing plate is in the way; or you can attach it to the ceiling (see page 12) when clearance is minimal. (It may be mounted on the wall upside down if necessary, to gain approximately 1/2" (1 cm). If you need to install the header bracket on a 2x4 (on wall or ceiling), use lag screws (not provided) to securely fasten the 2x4 to structural supports as shown here and on page 12.
3. Open your door to the highest point of travel as shown. Draw an intersecting horizontal line on the header wall 2" (5 cm) above the high point:

- 2" (5 cm) above the high point for sectional door and one-piece door with track.
- 8" (20 cm) above the high point for one-piece door without track.

This height will provide travel clearance for the top edge of the door. ***NOTE:*** *If the total number of inches exceeds the height available in your garage, use the maximum height possible, or refer to page 12 for ceiling installation.*

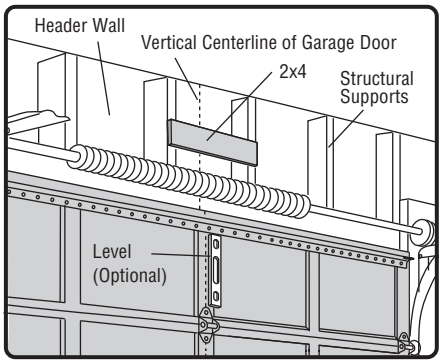

OPTIONAL CEILING MOUNT FOR HEADER BRACKET

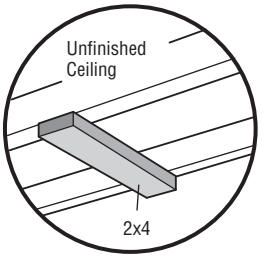

Sectional door with curved track

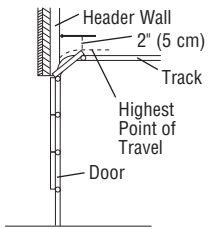

One-piece door with horizontal track

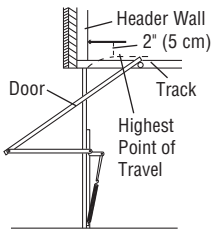

One-piece door without track: jamb hardware

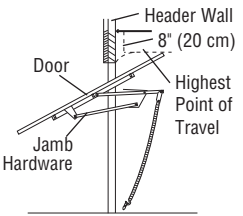

One-piece door without track: pivot hardware

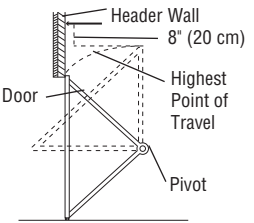

STEP 2 Install the Header Bracket

You can attach the header bracket either to the wall above the garage door, or to the ceiling. Follow the instructions which will work best for your particular requirements. **Do not install the header bracket over drywall. If installing into masonry, use concrete anchors (not provided).**

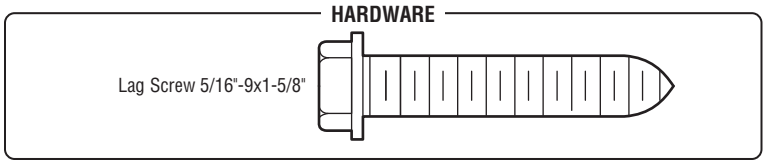

OPTION A - WALL INSTALLATION

1. Center the bracket on the vertical centerline with the bottom edge of the bracket on the horizontal line as shown (with the arrow pointing toward the ceiling).
2. Mark the vertical set of bracket holes. Drill 3/16" pilot holes and fasten the bracket securely to a structural support with the hardware provided.

OPTION B - CEILING INSTALLATION

1. Extend the vertical centerline onto the ceiling as shown.
2. Center the bracket on the vertical mark, no more than 6" (15 cm) from the wall. Make sure the arrow is pointing away from the wall. The bracket can be mounted flush against the ceiling when clearance is minimal.
3. Mark the side holes. Drill 3/16" pilot holes and fasten bracket securely to a structural support with the hardware provided.

WALL INSTALLATION

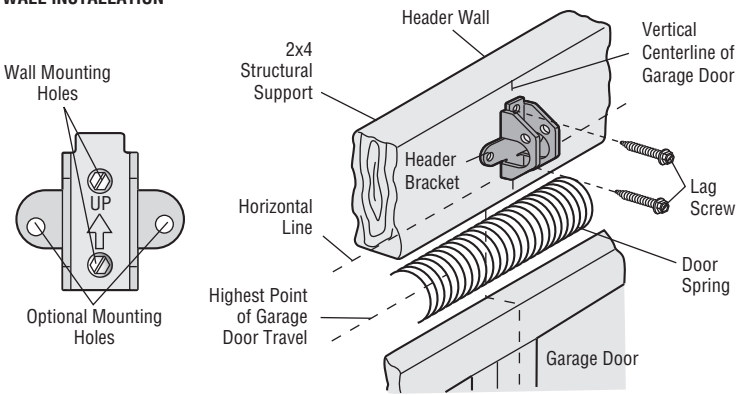

CEILING INSTALLATION

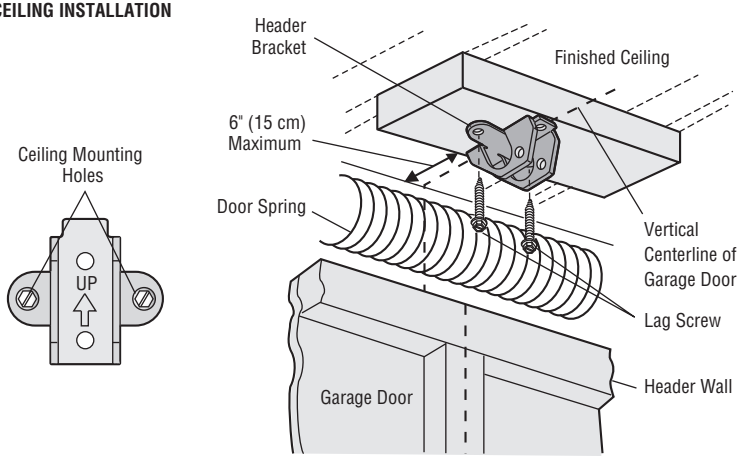

STEP 3 Attach the Rail to the Header Bracket

1. Position the opener on the garage floor below the header bracket. Use packing material as a protective base.
   NOTE: *If the door spring is in the way, you will need help. Have someone hold the opener securely on a temporary support to allow the rail to clear the spring.*
2. Position the rail bracket against the header bracket.
3. Align the bracket holes and join with a clevis pin as shown.
4. Insert a ring fastener to secure.

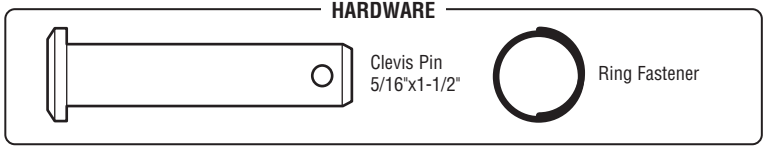

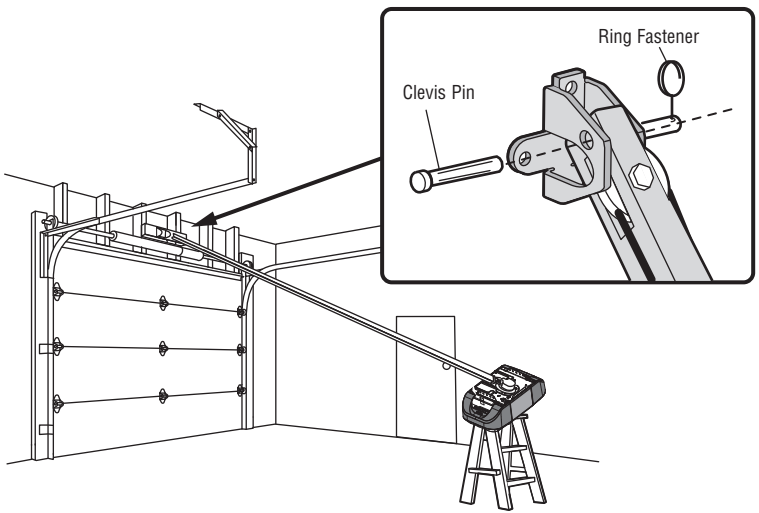

STEP 4 Position the Garage Door Opener

⚠ CAUTION

To prevent damage to garage door, rest garage door opener rail on 2x4 placed on top section of door.

1. Remove the packing material and lift the garage door opener onto a ladder.
2. Fully open the door and place a 2x4 (laid flat) under the rail. For one-piece doors without tracks, lay the 2x4 on it's side.

NOTE: *A 2x4 is ideal for setting the distance between the rail and the door. If the ladder is not tall enough you will need help at this point. If the door hits the trolley when it is raised, pull the trolley release arm down to disconnect the inner and outer trolley. Slide the outer trolley toward the garage door opener. The trolley can remain disconnected until instructed.*

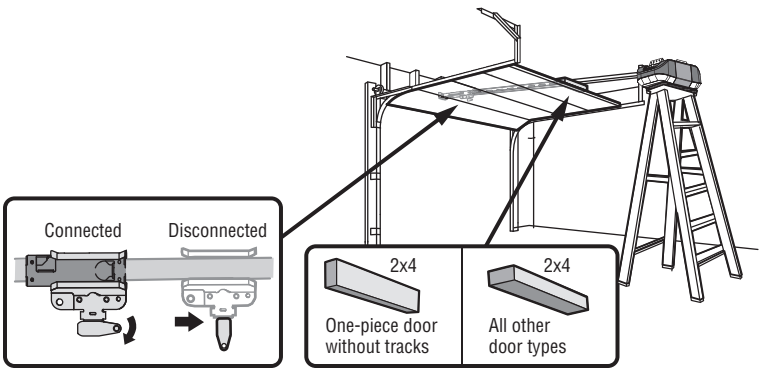

STEP 5 Hang the Garage Door Opener

⚠ WARNING

To avoid possible SERIOUS INJURY from a falling garage door opener, fasten it SECURELY to structural supports of the garage. Concrete anchors MUST be used if installing ANY brackets into masonry.

Hanging the garage door opener will vary depending on your garage. Below are three example installations. Your installation may be different. For ALL installations the garage door opener MUST be connected to structural supports. The instructions illustrate one of the examples below.

1. On finished ceilings, use the lag screws to attach a support bracket (not provided) to the structural supports before installing the garage door opener.
2. Make sure the garage door opener is aligned with the header bracket. Measure the distance from each side of the garage door opener to the support bracket.
3. Cut both pieces of the hanging bracket to required lengths.
4. Attach the end of each hanging bracket to the support bracket with appropriate hardware (not provided).
5. Attach the garage door opener to the hanging brackets with the hex bolts, lock washers, and nuts.
6. Remove the 2x4 and manually close the door. If the door hits the rail, raise the header bracket.

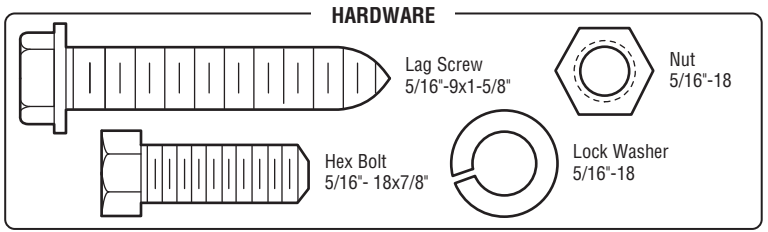

EXAMPLES

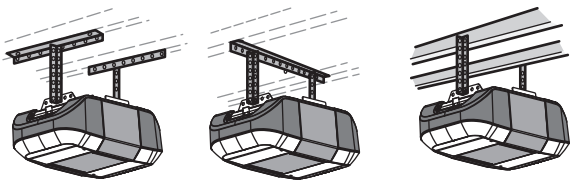

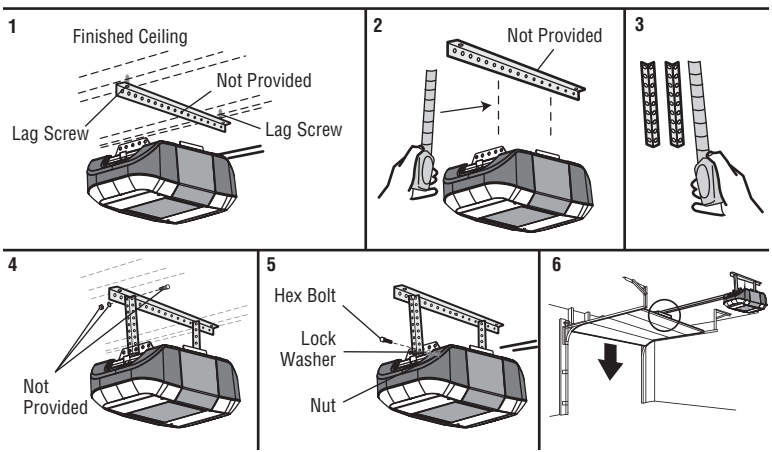

STEP 6 Attach the Emergency Release Rope and Handle

⚠ WARNING

To prevent possible SERIOUS INJURY or DEATH from a falling garage door:

- If possible, use emergency release handle to disengage trolley ONLY when garage door is CLOSED. Weak or broken springs or unbalanced door could result in an open door falling rapidly and/or unexpectedly.
- NEVER use emergency release handle unless garage doorway is clear of persons and obstructions.
- NEVER use handle to pull door open or closed. If rope knot becomes untied, you could fall.

1. Insert one end of the emergency release rope through the handle. Make sure that “NOTICE” is right side up. Secure with an overhand knot at least 1" (2.5 cm) from the end of the rope to prevent slipping.
2. Insert the other end of the emergency release rope through the hole in the trolley release arm. Mount the emergency release within reach, but at least 6 feet (1.83 m) above floor, avoiding contact with vehicles to prevent accidental release and secure with an overhand knot.

NOTE: *If it is necessary to cut the emergency release rope, seal the cut end with a match or lighter to prevent unraveling. Ensure the emergency release rope and handle are above the top of all vehicles to avoid entanglement.*

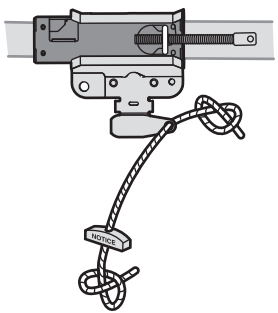

STEP 7 Install the Door Bracket

⚠ CAUTION

Fiberglass, aluminum or lightweight steel garage doors **WILL REQUIRE** reinforcement BEFORE installation of door bracket. Contact the garage door manufacturer or installing dealer for opener reinforcement instructions or reinforcement kit. Failure to reinforce the top section as required according to the door manufacturer may void the door warranty.

A horizontal and vertical reinforcement is needed for lightweight garage doors (fiberglass, aluminum, steel, doors with glass panel, etc.) (not provided). A horizontal reinforcement brace should be long enough to be secured to two or three vertical supports. A vertical reinforcement brace should cover the height of the top panel. Contact the garage door manufacturer or installing dealer for opener reinforcement instructions or reinforcement kit.

NOTE: *Many door reinforcement kits provide for direct attachment of the clevis pin and door arm. In this case you will not need the door bracket; proceed to the next step.*

OPTION A - SECTIONAL DOORS

1. Center the door bracket on the previously marked vertical centerline used for the header bracket installation. Note correct UP placement, as stamped inside bracket.
2. Position the top edge of the bracket 2"-4" (5-10 cm) below the top edge of the door, OR directly below any structural support across the top of the door.
3. Mark, drill holes and install as follows, depending on your door's construction.

Metal or light weight doors using a vertical angle iron brace in the door panel support and the door bracket:

- Drill 3/16" fastening holes. Secure the door bracket using the two 1/4"-14x5/8" self-threading screws. (Figure 1)
- Alternately, use two 5/16"-18x2" bolts, lock washers and nuts (not provided). (Figure 2)

Metal, insulated or light weight factory reinforced doors:

- Drill 3/16" fastening holes. Secure the door bracket using the self-threading screws. (Figure 3)

Wood doors:

- Use top and bottom or side to side door bracket holes. Drill 5/16" holes through the door and secure bracket with 5/16"-18x2" carriage bolts, lock washers and nuts (not provided). (Figure 4)

NOTE: *The 1/4"-14x5/8" self-threading screws are not intended for use on wood doors.*

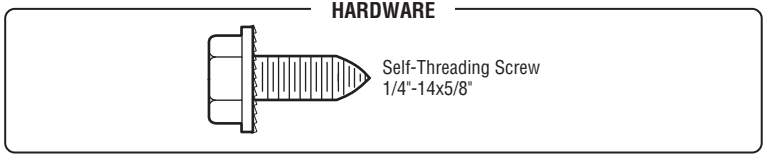

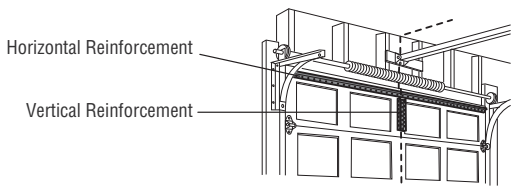

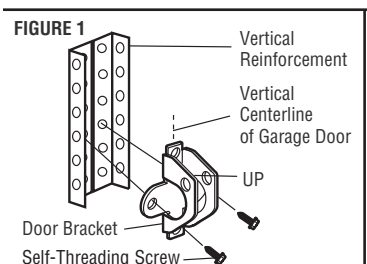

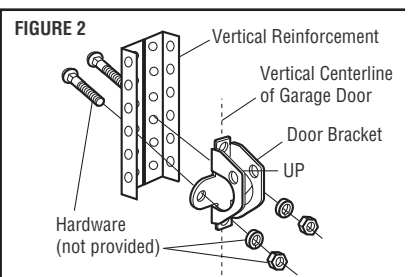

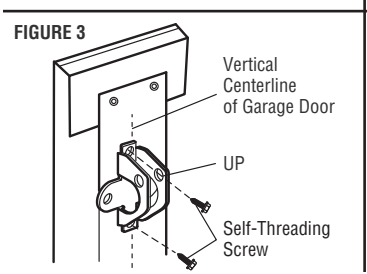

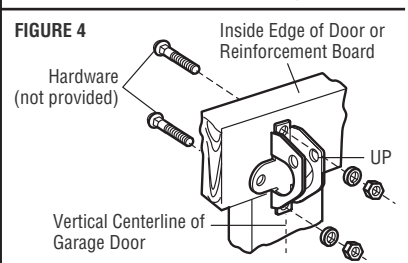

STEP 8 Install the Door Bracket (continued)

OPTION B - ONE-PIECE DOORS

1. Center the door bracket on the top of the door, in line with the header bracket as shown.
2. Mark either the left and right, or the top and bottom holes.

Metal Doors:

- Drill 3/16" pilot holes and fasten the bracket with the self-threading screws provided.

Wood Doors:

- Drill 5/16" holes and use 5/16"-18x2" carriage bolts, lock washers and nuts (not provided) or 5/16"x1-1/2" lag screws (not provided) depending on your installation needs.

NOTE: *The door bracket may be installed on the top edge of the door if required for your installation. (Refer to the dotted line optional placement drawing.)*

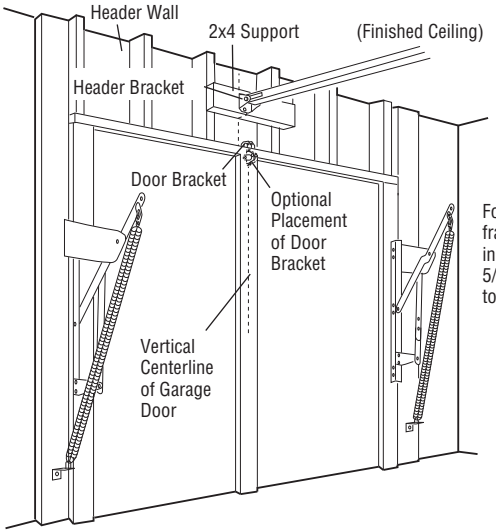

For a door with no exposed framing, or for the optional installation, use lag screws 5/16"x1-1/2" (not provided) to fasten the door bracket.

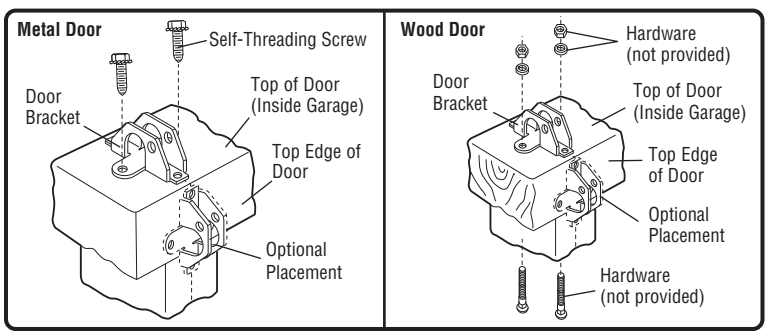

STEP 8 Connect the Door Arm to the Trolley

Installation will vary according to the garage door type. Follow the instructions which apply to your door.

OPTION A - SECTIONAL DOORS

IMPORTANT: The groove on the straight door arm MUST face away from the curved door arm.

1. Close the door. Disconnect the trolley by pulling the emergency release handle.
2. Attach the straight door arm to the outer trolley using the clevis pin. Secure with the ring fastener.
3. Attach the curved door arm to the door bracket using the clevis pin. Secure with the ring fastener.
4. Bring arm sections together. Find two pairs of holes that line up and join sections. Select holes as far apart as possible to increase door arm rigidity and attach using the bolts, nuts, and lock washers.
5. Pull the emergency release handle toward the garage door opener until the trolley release arm is horizontal. The trolley will re-engage automatically when the garage door opener is activated.

NOTE: *If the holes in the curved door arm and the straight door arm do not align, reverse the straight door arm, select two holes (as far apart as possible) and attach using bolts, nuts, and lock washers. If the straight door arm is hanging down too far, you may cut 6" (15 cm) from the solid end.*

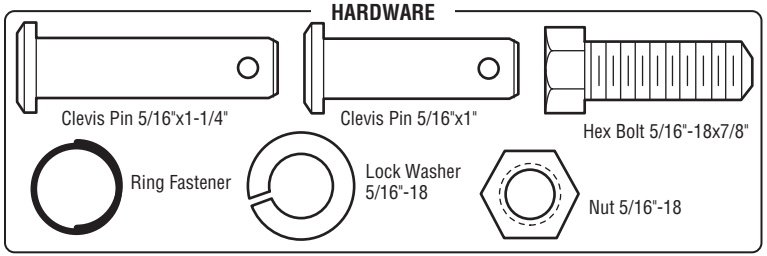

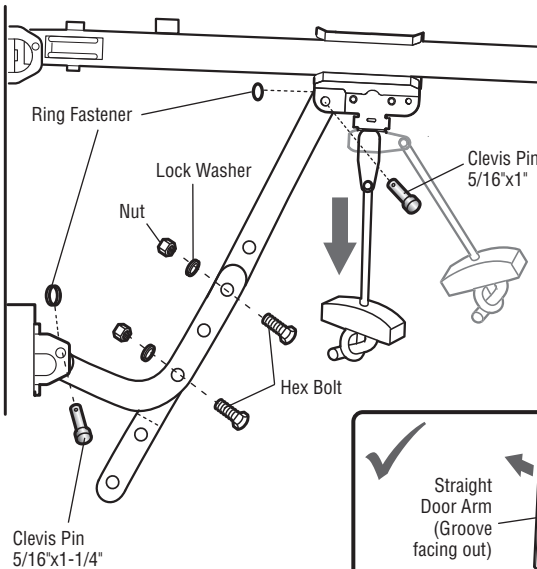

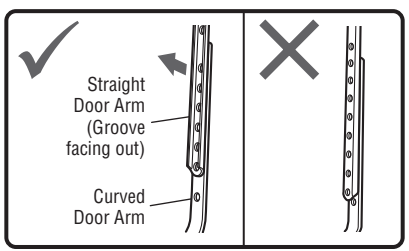

STEP 8 Connect the Door Arm to the Trolley (continued)

OPTION B - ONE-PIECE DOORS

IMPORTANT: The groove on the straight door arm MUST face away from the curved door arm.

1. Close the door. Disconnect the trolley by pulling the emergency release handle.
2. Fasten the straight door arm and the curved door arm together to the longest possible length (with a 2 or 3 hole overlap) using the bolts, nuts, and lock washers.
3. Attach the straight door arm to the door bracket using the clevis pin. Secure with the ring fastener.
4. Attach the curved door arm to the trolley using the clevis pin. Secure with the ring fastener.
5. Pull the emergency release handle toward the garage door opener until the trolley release arm is horizontal.

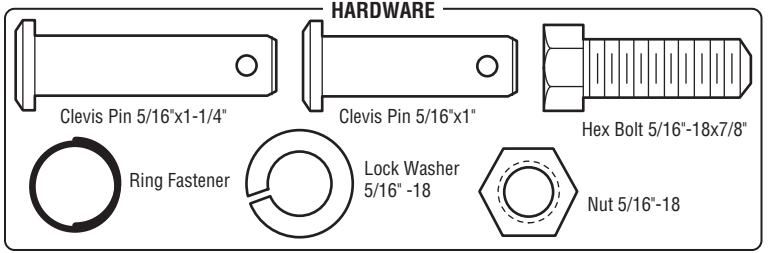

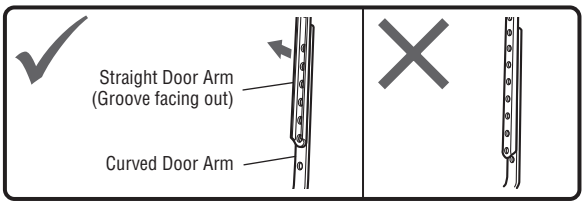

One-Piece Door without Track

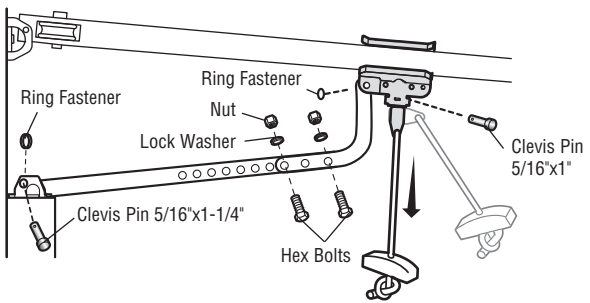

One-Piece Door with Track

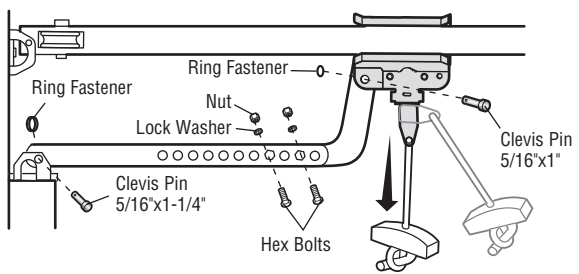

STEP 9 Install the Door Control

⚠ ⚠ WARNING

To prevent possible SERIOUS INJURY or DEATH from electrocution:

- Be sure power is NOT connected BEFORE installing door control.
- Connect door control ONLY to 12 VOLT low voltage wires.

To prevent possible SERIOUS INJURY or DEATH from a closing garage door:

- Install door control within sight of garage door, out of reach of small children at a minimum height of 5 feet (1.5 m) above floors, landings, steps or any other adjacent walking surface, and away from ALL moving parts of door.
- NEVER permit children to operate or play with door control push buttons or remote control transmitters.
- Activate door ONLY when it can be seen clearly, is properly adjusted, and there are no obstructions to door travel.
- ALWAYS keep garage door in sight until completely closed. NEVER permit anyone to cross path of closing garage door.

INTRODUCTION

Older Chamberlain door controls and third party products are not compatible. Install door control within sight of garage door, out of reach of small children at a minimum height of 5 feet (1.5 m) above floors, landings, steps or any other adjacent walking surface, and away from ALL moving parts of door. For gang box installations it is not necessary to drill holes or install the drywall anchors. Use the existing holes in the gang box.

NOTE: *Your product may look different than the illustrations.*

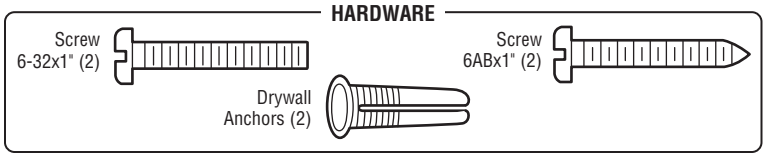

1. Strip 7/16" (11 mm) of insulation from one end of the wire and separate the wires.
2. Connect one wire to each of the two screws on the back of the door control. The wires can be connected to either screw. If your garage is pre-wired for the door control choose any two wires to connect, note which wires are used so the correct wires are connected to the garage door opener in a later step.
3. Mark the location of the bottom mounting hole and drill a 5/32" hole.
4. Install the bottom screw, allowing 1/8" (3 mm) to protrude from the wall.
5. Position the bottom hole of the door control over the screw and slide down into place.
6. Lift the push bar up and mark the top hole.
7. Remove the door control from the wall and drill a 5/32" hole for the top screw.
8. Position the bottom hole of the door control over the screw and slide down into place. Attach the top screw.

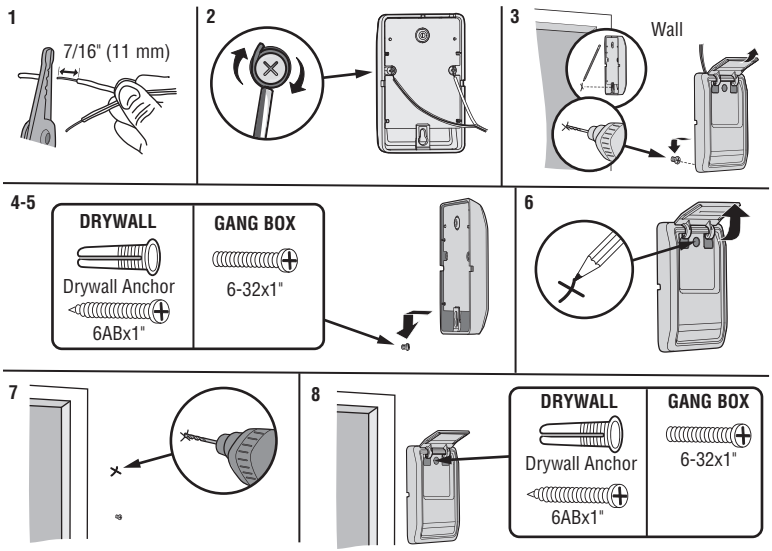

STEP 10 Wire the Door Control to the Garage Door Opener

1. Run the white and red/white wire from the door control to the garage door opener. Attach the wire to the wall and ceiling with the staple (not applicable for gang box or pre-wired installations). Do not pierce the wire with the staple as this may cause a short or an open circuit.
2. Strip 7/16" (11 mm) of insulation from the end of the wire near the garage door opener.
3. Connect the wire to the red and white terminals on the garage door opener. If your garage is pre-wired make sure you use the same wires that are connected to the door control. To insert or release wires from the terminal, push in the tab with screwdriver tip.

HARDWARE

Insulated Staple (Not Shown)

1

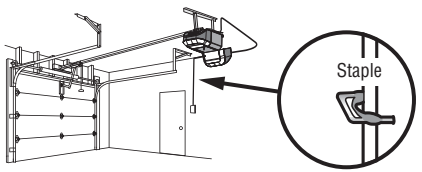

2

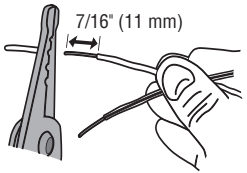

3

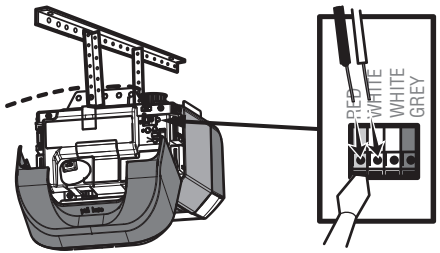

STEP 11 Attach the Warning Labels

1. Attach the entrapment warning label on the wall near the door control with tacks or staples.
2. Attach the manual release/safety reverse test label in a visible location on the inside of the garage door.

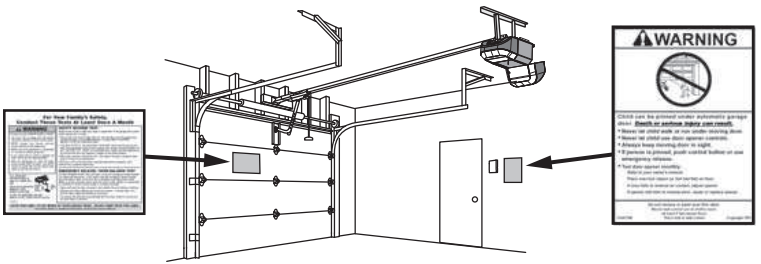

STEP 12 Install the Protector System®

⚠ WARNING

Be sure power is NOT connected to the garage door opener BEFORE installing the safety reversing sensor.

To prevent SERIOUS INJURY or DEATH from closing garage door:

- Correctly connect and align the safety reversing sensor. This required safety device MUST NOT be disabled.
- Install the safety reversing sensor so beam is NO HIGHER than 6" (15 cm) above garage floor.

IMPORTANT INFORMATION ABOUT THE SAFETY REVERSING SENSORS

The safety reversing sensors must be connected and aligned correctly before the garage door opener will move in the down direction.

The sending sensor (with an amber LED) transmits an invisible light beam to the receiving sensor (with a green LED). If an obstruction breaks the light beam while the door is closing, the door will stop and reverse to the full open position, and the garage door opener lights will flash 10 times.

NOTE: *For energy efficiency the garage door opener will enter sleep mode when the door is fully closed. The sleep mode shuts the garage door opener down until activated. The sleep mode is sequenced with the garage door opener lights; as the lights turns off, the sensor LEDs will turn off and whenever the garage door opener lights turn on, the sensor LEDs will light. The garage door opener will not go into the sleep mode until the garage door opener has completed 5 cycles upon power up.*

When installing the safety reversing sensors check the following:

- Sensors are installed inside the garage, one on either side of the door.
- Sensors are facing each other with the lenses aligned and the receiving sensor lens does not receive direct sunlight.
- Sensors are no more than 6" (15 cm) above the floor and the light beam is unobstructed.

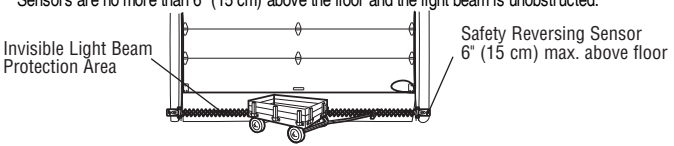

Facing the door from inside the garage

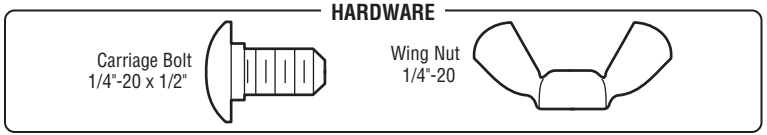

The safety reversing sensors can be attached to the door track, the wall, or the floor. The sensors should be no more than 6 " (15 cm) above the floor. If the door track will not support the sensor bracket a wall installation is recommended. Choose one of the following installations.

OPTION A - DOOR TRACK INSTALLATION

1. Slide the curved arms of the sensor bracket around the edge of the door track. Snap into place so that the sensor bracket is flush against the track.
2. Slide the carriage bolt into the slot on each sensor.
3. Insert the bolt through the hole in the sensor bracket and attach with the wing nut. The lenses on both sensors should point toward each other. Make sure the lens is not obstructed by the sensor bracket.

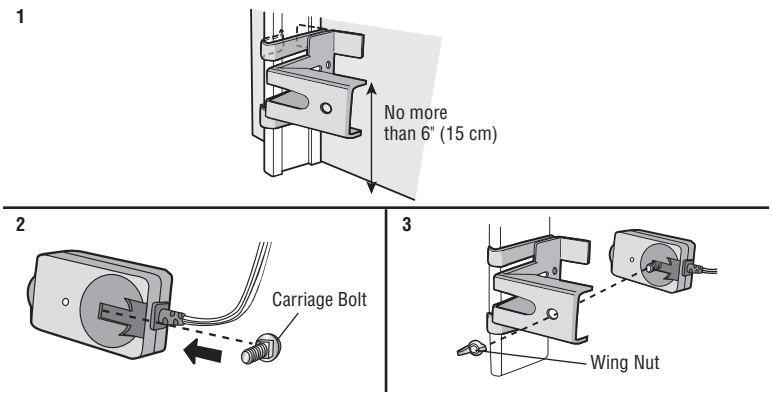

STEP 12 Install the Protector System® (continued)

OPTION B - WALL INSTALLATION

If additional clearance is needed an extension bracket (not provided) or wood blocks can be used. Make sure each bracket has the same amount of clearance so they will align correctly.

1. Position the sensor bracket against the wall with the curved arms facing the door. Make sure there is enough clearance for the beam to be unobstructed. Mark holes.
2. Drill 3/16" pilot holes for each sensor bracket and attach the sensor brackets to the wall using lag screws (not provided).
3. Slide the carriage bolt into the slot on each sensor.
4. Insert the bolt through the hole in the sensor bracket and attach with the wing nut. The lenses on both sensors should point toward each other. Make sure the lens is not obstructed by the sensor bracket.

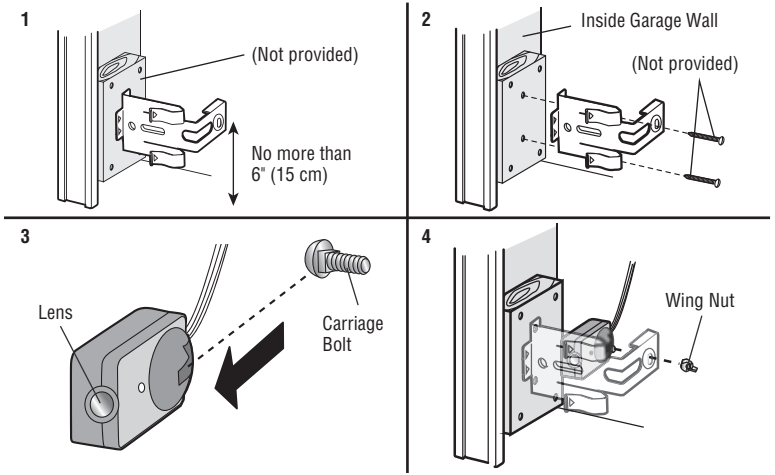

OPTION C - FLOOR INSTALLATION

Use an extension bracket (not provided) or wood block to raise the sensor bracket if needed.

1. Carefully measure the position of both sensor brackets so they will be the same distance from the wall and unobstructed.
2. Attach the sensor brackets to the floor using concrete anchors (not provided).
3. Slide the carriage bolt into the slot on each sensor.
4. Insert the bolt through the hole in the sensor bracket and attach with the wing nut. The lenses on both sensors should point toward each other. Make sure the lens is not obstructed by the sensor bracket.

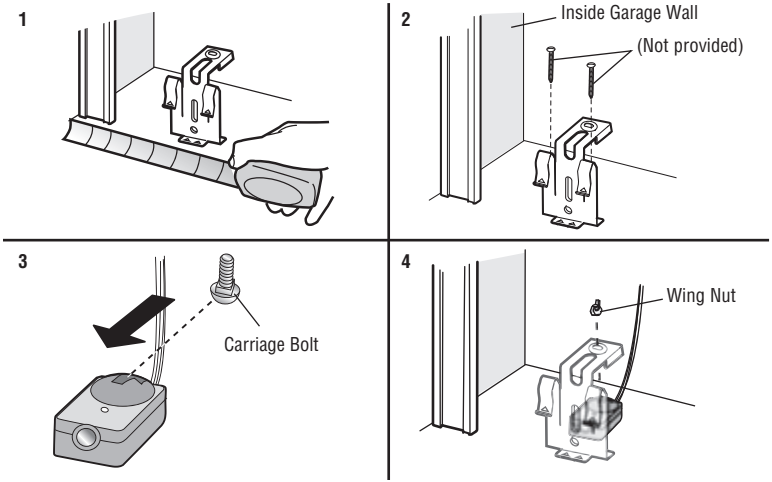

STEP 13 Wire the Safety Reversing Sensors

If your garage already has wires installed for the safety reversing sensors, proceed to page 25.

OPTION A - INSTALLATION WITHOUT PRE-WIRING

1. Run the wire from both sensors to the garage door opener. Attach the wire to the wall and ceiling with the staples.
2. Strip 7/16" (11 mm) of insulation from each set of wires. Separate the wires. Twist the white wires together. Twist the white/black wires together.
3. Insert the white wires into the white terminal on the garage door opener. Insert the white/black wires into the grey terminal on the garage door opener. To insert or remove the wires from the terminal, push in the tab with a screwdriver tip.

HARDWARE

Insulated Staple (Not Shown)

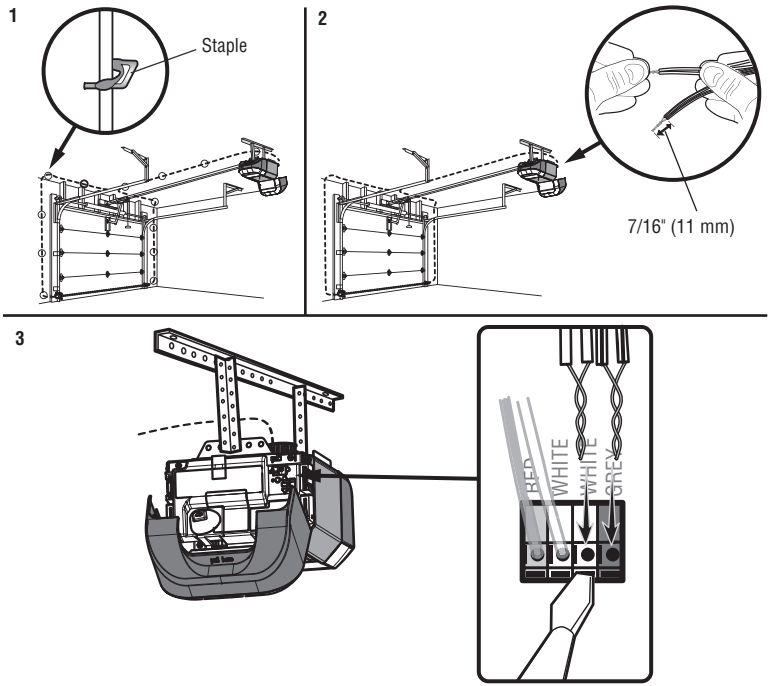

STEP 13 Wire the Safety Reversing Sensors (continued)

OPTION B - PRE-WIRED INSTALLATION

1. Cut the end of the safety reversing sensor wire, making sure there is enough wire to reach the pre-installed wires from the wall.
2. Separate the safety reversing sensor wires and strip 7/16" (11 mm) of insulation from each end. Choose two of the pre-installed wires and strip 7/16" (11 mm) of insulation from each end. Make sure that you choose the same color pre-installed wires for each sensor.
3. Connect the pre-installed wires to the sensor wires with wire nuts making sure the colors correspond for each sensor. For example, the white wire would connect to the yellow wire and the white/black wire would connect to the purple wire.
4. At the garage door opener, strip 7/16" (11 mm) of insulation from each end of the wires previously chosen for the safety reversing sensors. Twist the like-colored wires together.
5. Insert the wires connected to the white safety sensor wires to the white terminal on the garage door opener. Insert the wires that are connected to the white/black safety sensor wires to the grey terminal on the garage door opener.

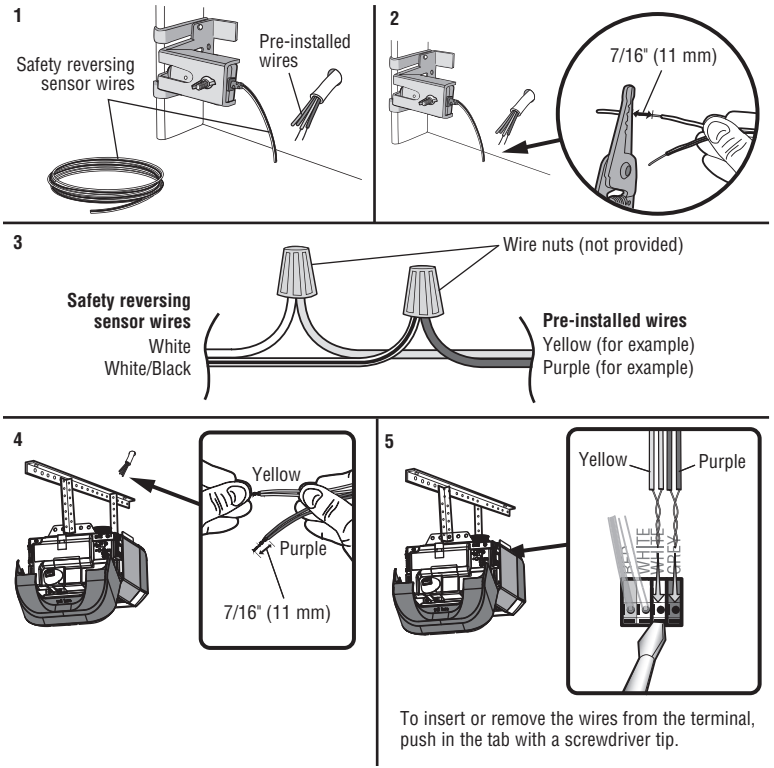

To insert or remove the wires from the terminal, push in the tab with a screwdriver tip.

STEP 14 Connect Power

⚠ WARNING

To prevent possible SERIOUS INJURY or DEATH from electrocution or fire:

- Be sure power is NOT connected to the opener, and disconnect power to circuit BEFORE removing cover to establish permanent wiring connection.
- Garage door installation and wiring MUST be in compliance with ALL local electrical and building codes.
- NEVER use an extension cord, 2-wire adapter, or change plug in ANY way to make it fit outlet. Be sure the opener is grounded.

To avoid installation difficulties, do not run the opener at this time.

To reduce the risk of electric shock, your garage door opener has a grounding type plug with a third grounding pin. This plug will only fit into a grounding type outlet. If the plug doesn't fit into the outlet you have, contact a qualified electrician to install the proper outlet.

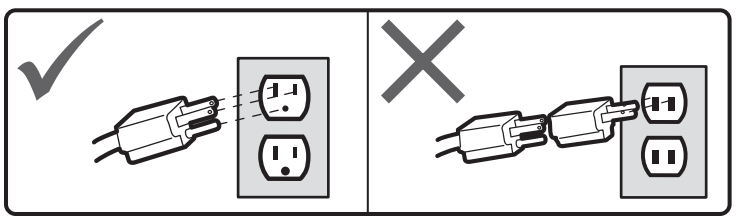

THERE ARE TWO OPTIONS FOR CONNECTING POWER:

OPTION A - TYPICAL WIRING

1. Plug in the garage door opener into a grounded outlet.
2. DO NOT run garage door opener at this time.

OPTION B - PERMANENT WIRING

If permanent wiring is required by your local code, refer to the following procedure. To make a permanent connection through the 7/8-inch hole in the top of the motor unit (according to local code):

1. Remove the motor unit cover screws and set the cover aside.
2. Remove the attached 3-prong cord.
3. Connect the black (line) wire to the screw on the brass terminal; the white (neutral) wire to the screw on the silver terminal; and the ground wire to the green ground screw. **The opener must be grounded.**
4. Reinstall the cover.

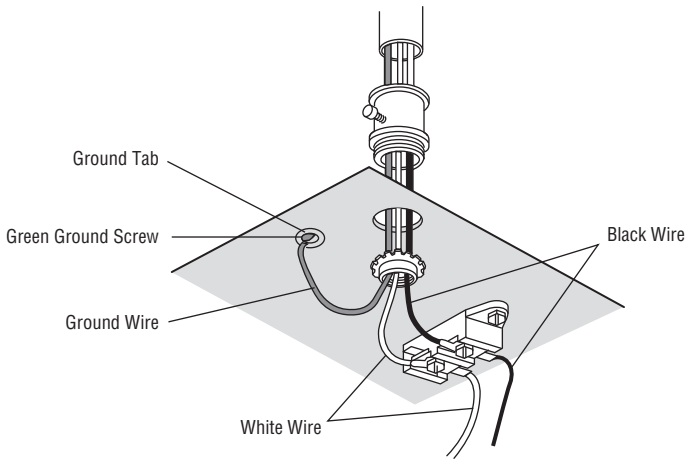

STEP 15 Aligning the Safety Reversing Sensors

The door will not close if the sensors have not been installed and aligned correctly.

When the light beam is obstructed or misaligned while the door is closing, the door will reverse and the garage door opener lights will flash ten times. If the door is already open, it will not close.

1. Check to make sure the LEDs in both sensors are glowing steadily. The LEDs in both sensors will glow steadily if they are aligned and wired correctly.

The sensors can be aligned by loosening the wing nuts, aligning the sensors, and tightening the wing nuts.

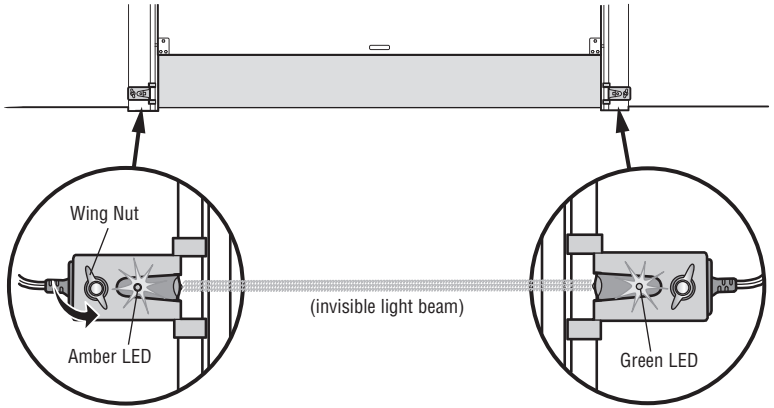

SENDING SENSOR **RECEIVING SENSOR**

If the receiving sensor is in direct sunlight, switch it with sending sensor so it is on the opposite side of the door.

IF THE AMBER LED ON THE SENDING SENSOR IS NOT GLOWING:

1. Make sure there is power to the garage door opener.
2. Make sure the sensor wire is not shorted/broken.
3. Make sure the sensor has been wired correctly: white wires to white terminal and white/black wires to grey terminal.

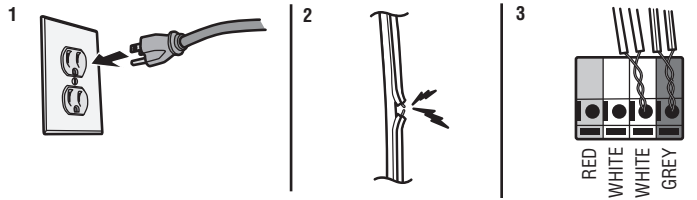

IF THE GREEN LED ON THE RECEIVING SENSOR IS NOT GLOWING:

1. Make sure the sensor wire is not shorted/broken.
2. Make sure the sensors are aligned.

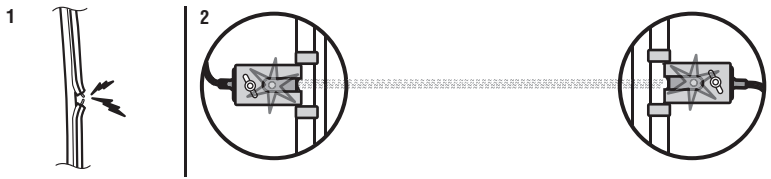

STEP 16 Ensure the Door Control is Wired Correctly

If the door control has been installed and wired correctly, a message will display on the Smart Control Panel screen.

Adjustments

Introduction

⚠ WARNING

Without a properly installed safety reversal system, persons (particularly small children) could be SERIOUSLY INJURED or KILLED by a closing garage door.

- Incorrect adjustment of garage door travel limits will interfere with proper operation of safety reversal system.
- After ANY adjustments are made, the safety reversal system MUST be tested. Door MUST reverse on contact with 1-1/2" (3.8 cm) high object (or 2x4 laid flat) on floor.

⚠ CAUTION

To prevent damage to vehicles, be sure fully open door provides adequate clearance.

Your garage door opener is designed with electronic controls to make setup and adjustments easy. The adjustments allow you to program where the door will stop in the open (UP) and close (DOWN) position. The electronic controls sense the amount of force required to open and close the door. The force is adjusted automatically when you program the travel.

NOTE: *If anything interferes with the door's upward travel it will stop. If anything interferes with the door's downward travel, it will reverse.*

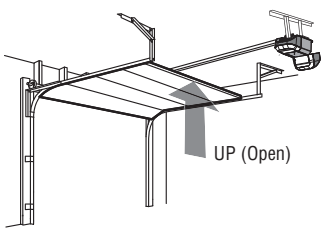

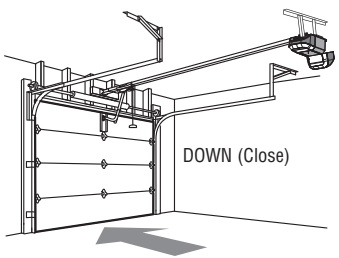

One-Piece Doors Only

When setting the UP travel for a one-piece door ensure that the door does not slant backwards when fully open (UP). If the door is slanted backwards this will cause unnecessary bucking and/or jerking when the door is opening or closing.

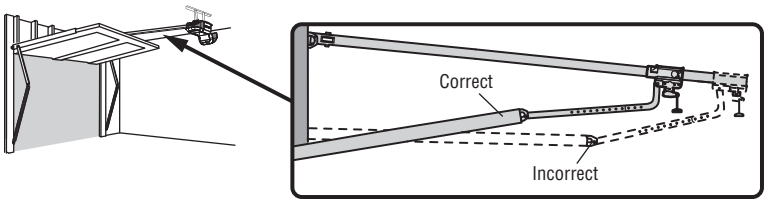

Programming Buttons

The programming buttons are located on the left side panel of the garage door opener and are used to program the travel. While programming, the UP and DOWN buttons can be used to move the door as needed.

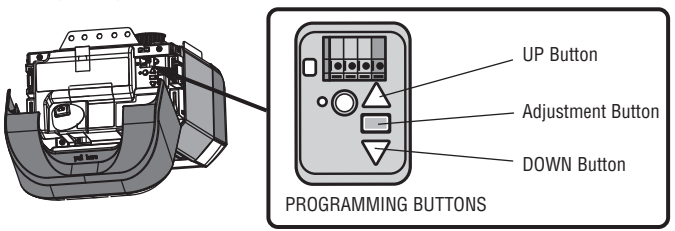

Adjustments

STEP 1 Program the Travel

⚠ WARNING

Without a properly installed safety reversal system, persons (particularly small children) could be SERIOUSLY INJURED or KILLED by a closing garage door.

- Incorrect adjustment of garage door travel limits will interfere with proper operation of safety reversal system.
- After ANY adjustments are made, the safety reversal system MUST be tested. Door MUST reverse on contact with 1-1/2" (3.8 cm) high object (or 2x4 laid flat) on floor.

While programming, the UP and DOWN buttons can be used to move the door as needed.

1. Press and hold the Adjustment Button until the UP Button begins to flash and/or a beep is heard.
2. Press and hold the UP Button until the door is in the desired UP position.
3. Once the door is in the desired UP position press and release the Adjustment Button. The garage door opener lights will flash twice and the DOWN Button will begin to flash. ***IMPORTANT NOTE:*** *For one-piece door installations refer to page 28.*
4. Press and hold the DOWN button until the door is in the desired DOWN position.
5. Once the door is in the desired DOWN position press and release the Adjustment Button. The garage door opener lights will flash twice and the UP Button will begin to flash.
6. Press and release the UP Button. When the door travels to the programmed UP position, the DOWN Button will begin to flash.
7. Press and release the DOWN Button. The door will travel to the programmed DOWN position. Programming is complete.

* If the garage door opener lights are flashing 5 times during the steps for Program the Travel, the programming has timed out. If the garage door opener lights are flashing 10 times during the steps for Program the Travel, the safety reversing sensors are misaligned or obstructed (refer to page 27). When the sensors are aligned and unobstructed, cycle the door through a complete up and down cycle using the remote control or the UP and DOWN buttons. Programming is complete. If you are unable to operate the door up and down, repeat the steps for Programming the Travel.

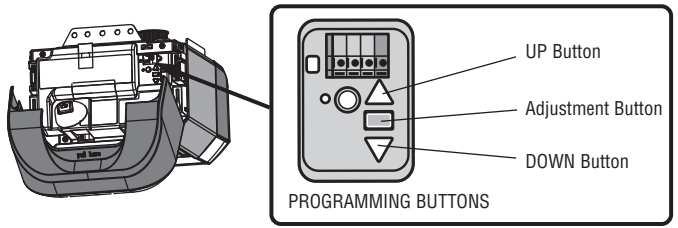

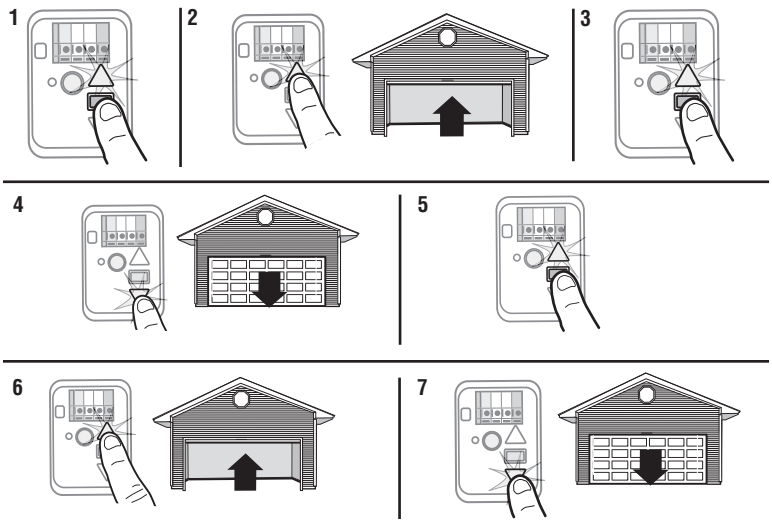

STEP 2 Test the Safety Reversal System

⚠ WARNING

Without a properly installed safety reversal system, persons (particularly small children) could be SERIOUSLY INJURED or KILLED by a closing garage door.

- Safety reversal system MUST be tested every month.
- After ANY adjustments are made, the safety reversal system MUST be tested. Door MUST reverse on contact with 1-1/2" (3.8 cm) high object (or 2x4 laid flat) on the floor.

1. With the door fully open, place a 1-1/2 inch (3.8 cm) board (or a 2x4 laid flat) on the floor, centered under the garage door.
2. Press the remote control push button to close the door. The door MUST reverse when it makes contact with the board.

If the door stops but does not reverse:

1. Review the installation instructions provided to insure all steps were followed;
2. Repeat Program the Travel (see Adjustment Step 1);
3. Repeat the Safety Reversal test.

If the test continues to fail, call a trained door systems technician.

1

2

STEP 3 Test the Protector System®

⚠ WARNING

Without a properly installed safety reversing sensor, persons (particularly small children) could be SERIOUSLY INJURED or KILLED by a closing garage door.

1. Open the door. Place the garage door opener carton in the path of the door.
2. Press the remote control push button to close the door. The door will not move more than 1" (2.5 cm), and the garage door opener lights will flash 10 times.

The garage door opener will not close from a remote control if the LED in either safety reversing sensor is off (alerting you to the fact that the sensor is misaligned or obstructed). If the garage door opener closes the door when the safety reversing sensor is obstructed (and the sensors are no more than 6" [15 cm] above the floor), call for a trained door systems technician.

1

2

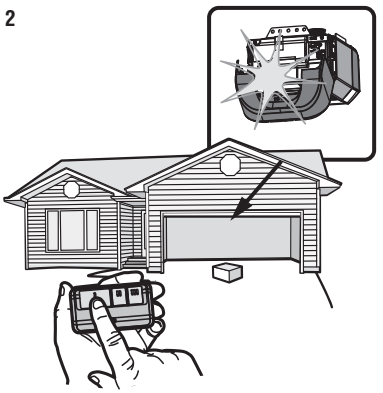

Battery Backup

STEP 1 Install the Battery

⚠ WARNING

To reduce the risk of FIRE or INJURY to persons:

- Disconnect ALL electric and battery power BEFORE performing ANY service or maintenance.
- Use ONLY Chamberlain part # 041A6357-1 for replacement battery.
- DO NOT dispose of battery in fire. Battery may explode. Check with local codes for disposal instructions.

⚠ CAUTION

ALWAYS wear protective gloves and eye protection when changing the battery or working around the battery compartment.

The battery backup allows access in and out of your garage, even when the power is out. The battery does not have to be fully charged to operate the garage door opener. When the garage door opener is operating on battery power, it will run slower and the battery status LED will glow solid orange, a beep will sound approximately every 2 seconds. The following features are unavailable when operating on battery power:

- Garage Door Opener Lights
- Unattended close devices and features (e.g. myQ® App and Timer-to-Close)

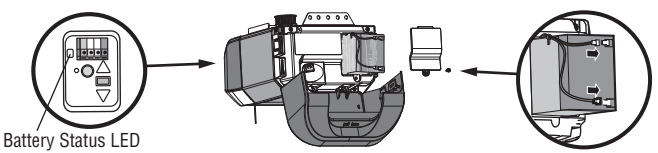

1. Unplug the garage door opener.
2. Open the light lens on the right side panel of the garage door opener. Use a Phillips head screwdriver to remove the battery cover on the garage door opener.
3. Partially insert the battery into the battery compartment with the terminals facing out.
4. Connect red (+) and black (-) wires from the garage door opener to the corresponding terminals on the battery.
5. Replace the battery cover.
6. Plug in the garage door opener.
7. Wait for the green Battery Status LED to start flashing before proceeding to test the battery.

STEP 2 Test the Battery

1. Unplug the garage door opener. The battery status LED will either glow solid orange indicating opener is operating on battery power or will flash indicating low battery power. ***NOTE:*** *Make sure the garage door opener is unplugged.*
2. Open and close the door using the remote control or door control. The garage door opener may run slower if the battery is not fully charged. The battery will take 24 hours to fully charge.
3. Plug in the garage door opener. Verify the battery status LED is flashing green, indicating the battery is charging.

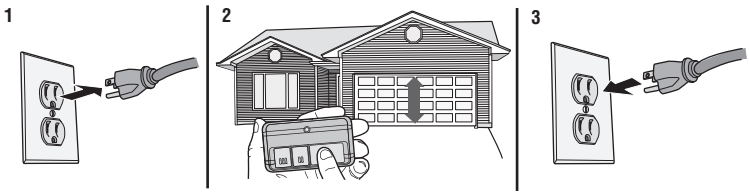

Charge the Battery

The battery charges when the garage door opener is plugged into a 120Vac electrical outlet that has power and requires 24 hours to fully charge. A fully charged battery supplies 12Vdc to the garage door opener for one to two days of normal operation during an electrical power outage. After the electrical power has been restored, the battery will recharge within 24 hours. The battery will last approximately 1 to 2 years with normal usage. Instructions for replacement are provided with the battery. To obtain maximum battery life and prevent damage, disconnect the battery when the garage door opener is unplugged for an extended period of time, such as a summer or winter home.

NOTE: *When the garage door opener is in battery backup mode the garage door opener lights, Timer-to-Close, and Remote Close features are unavailable.*

myQ® App Control

Connect With Your Smartphone

You will need:

- Wi-Fi enabled smartphone, tablet or laptop
- Broadband Internet connection
- Wi-Fi signal in the garage **(2.4 Ghz, 802.11b/g/n required)**, see page 3
- Password for your home network (router's main account, not guest network)
- myQ® serial number located on the garage door opener

Download the myQ® App to Set Up an Account and Connect

Open and close your door, get alerts and set schedules from anywhere. Connected smart garage door openers also receive software updates to ensure the opener has the latest operational features.

1. Download the myQ® App.
2. Set up an account and connect.

For more information on connecting your garage door opener, visit support.chamberlaingroup.com.

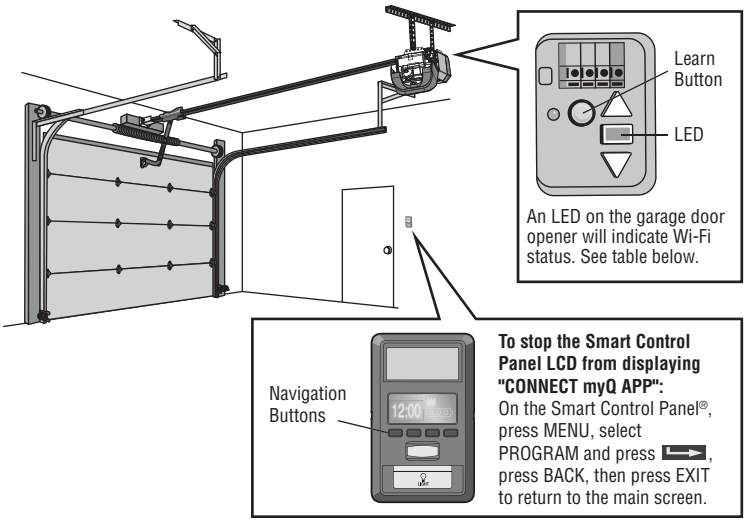

Wi-Fi Status	
LED	**Definition**
Blue	**Off** - Wi-Fi is not turned on. **Blinking** - Garage door opener is in Wi-Fi learn mode. **Solid** - Mobile device connected to the garage door opener.
Blue and Green	**Blinking** - Attempting to connect to router.
Green	**Blinking** - Attempting to connect to the Internet server. **Solid** - Wi-Fi has been set up and garage door opener is connected to the internet.

NOTES:

myQ® App control WILL NOT work if the garage door opener is operating on battery power.

To erase the Wi-Fi settings, see page 37.

IMPORTANT SAFETY INSTRUCTIONS

⚠ ⚠ WARNING

To reduce the risk of SEVERE INJURY or DEATH:

1. READ AND FOLLOW ALL WARNINGS AND INSTRUCTIONS.
2. ALWAYS keep remote controls out of reach of children. NEVER permit children to operate or play with garage door control push buttons or remote controls.
3. ONLY activate garage door when it can be seen clearly, it is properly adjusted, and there are no obstructions to door travel.
4. ALWAYS keep garage door in sight and away from people and objects until completely closed. NO ONE SHOULD CROSS THE PATH OF THE MOVING DOOR.
5. NO ONE SHOULD GO UNDER A STOPPED, PARTIALLY OPENED DOOR.
6. If possible, use emergency release handle to disengage trolley ONLY when garage door is CLOSED. Use caution when using this release with the door open. Weak or broken springs or unbalanced door could result in an open door falling rapidly and/or unexpectedly and increasing the risk of SEVERE INJURY or DEATH.
7. NEVER use emergency release handle unless garage doorway is clear of persons and obstructions.
8. NEVER use handle to pull garage door open or closed. If rope knot becomes untied, you could fall.
9. After ANY adjustments are made, the safety reversal system MUST be tested.
10. Safety reversal system MUST be tested every month. Garage door MUST reverse on contact with 1-1/2" (3.8 cm) high object (or a 2x4 laid flat) on the floor. Failure to adjust the garage door opener properly increases the risk of SEVERE INJURY or DEATH.
11. ALWAYS KEEP GARAGE DOOR PROPERLY BALANCED (see page 2). An improperly balanced door may NOT reverse when required and could result in SEVERE INJURY or DEATH.
12. ALL repairs to cables, spring assemblies and other hardware, ALL of which are under EXTREME tension, MUST be made by a trained door systems technician.
13. ALWAYS disconnect electric and battery power to garage door opener BEFORE making ANY repairs or removing covers.
14. This operator system is equipped with an unattended operation feature. The door could move unexpectedly. NO ONE SHOULD CROSS THE PATH OF THE MOVING DOOR.
15. DO NOT install on a one-piece door if using devices or features providing unattended close. Unattended devices and features are to be used ONLY with sectional doors.

16. SAVE THESE INSTRUCTIONS.

Operation

Using your Garage Door Opener

- The garage door opener can be activated with a wall-mounted door control, remote control, wireless keyless entry, myQ® App or myQ® Garage Door Monitor. When the door is closed and the garage door opener is activated the door will open. If the door senses an obstruction or is interrupted while opening the door will stop. When the door is in any position other than closed and the garage door opener is activated the door will close. If the garage door opener senses an obstruction while closing, the door will reverse. If the obstruction interrupts the sensor beam the garage door opener lights will blink 10 times. If the door is fully open, and the safety reversing sensors are not installed, or are misaligned, the door will not close from a remote control, TTC, or the myQ® App. However, you can close the door by holding the button on the door control or the ENTER button on the keyless entry until the door is fully closed.
- The garage door opener light will turn on when the opener is initially plugged in; power is restored after interruption, or when the garage door opener is activated. The lights will turn off automatically after 4-1/2 minutes. The lights will turn on when someone enters through the open garage door and the safety reversing sensor infrared beam is obstructed, see page 35.

To Open the Door Manually

⚠ WARNING

To prevent possible SERIOUS INJURY or DEATH from a falling garage door:

- If possible, use emergency release handle to disengage trolley ONLY when garage door is CLOSED. Weak or broken springs or unbalanced door could result in an open door falling rapidly and/or unexpectedly.
- NEVER use emergency release handle unless garage doorway is clear of persons and obstructions.
- NEVER use handle to pull door open or closed. If rope knot becomes untied, you could fall.

DISCONNECT THE TROLLEY

1. The door should be fully closed if possible.
2. Pull down on the emergency release handle so the trolley release arm snaps to the vertical position. The door can now be raised and lowered as often as necessary.

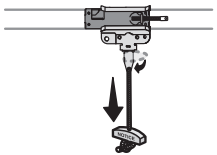

TO RE-CONNECT THE TROLLEY

1. Pull the emergency release handle toward the garage door opener so the trolley release arm snaps to the horizontal position. The trolley will reconnect on the next UP or DOWN operation, either manually or by using the door control or remote control.

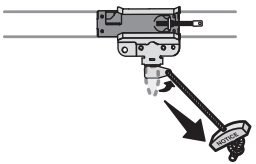

Operation

Smart Control Panel®

SYNCHRONIZE THE DOOR CONTROL: To synchronize the door control to the garage door opener, press the push bar until the garage door opener activates (it may take up to 3 presses). Test the door control by pressing the push bar; each press of the push bar will activate the garage door opener.

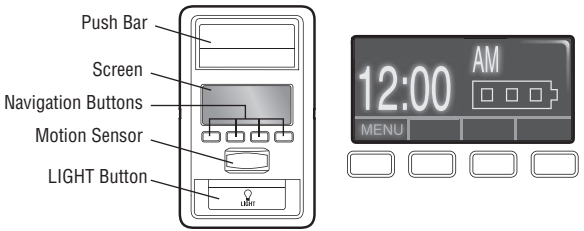

PUSH BAR: Press the push bar to open or close the door.

LIGHT BUTTON: Press the LIGHT button to turn the garage door opener lights on or off. When the lights are turned on they will stay on until the LIGHT button is pressed again, or until the garage door opener is activated. Once the garage door opener is activated the lights will turn off after the specified period of time (the factory default is 4-1/2 minutes). The LIGHT button will not control the lights when the door is in motion. The Light Feature will turn on the light on the garage door opener when someone enters through the open garage door and the safety reversing sensor infrared beam is obstructed.

MOTION SENSOR: The motion sensor automatically turns on the garage door opener lights when motion is detected. The lights come on for the set period of time, and then shut off. If using the garage door opener light as a work light disable the motion sensor, otherwise the lights may turn off automatically if you are beyond the range of the motion sensor.

NAVIGATION AND SCREEN: The screen displays the time, temperature, and current battery charge (if applicable) until the menu button is pressed, and then it will display the menu options. If there is a problem with the garage doors opener the screen will display an error code (diagnostic code, see page 39). The features on the door control can be programmed through a series of menus on the screen. Use the navigation buttons to scroll through the menus and make selections.

MENU OPTIONS

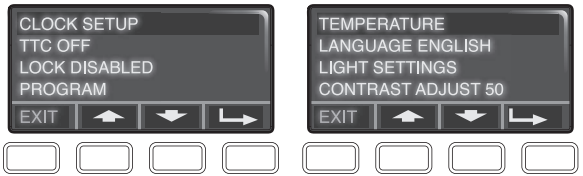

CLOCK SETUP: Set the time; choose 12 or 24 hour clock and show/hide clock.

TEMPERATURE: Display the temperature in Fahrenheit or Celsius and show/hide the temperature.

LANGUAGE: Select English, Spanish or French.

CONTRAST ADJUST: Adjust the screen contrast.

LIGHT SETTINGS:

To change the amount of time the lights stay on:

1. Select LIGHT SETTINGS from the menu.
2. Select LIGHT TIME.
3. Select the time interval.

To turn the Light Feature on or off (Factory default is On):

1. Select LIGHT SETTINGS from the menu.
2. Select AUTOMATIC LIGHTS.
3. Select ENTRY SENSOR.

To turn the motion sensor on or off:

1. Select LIGHT SETTINGS from the menu.
2. Select AUTOMATIC LIGHTS.
3. Select MOTION SENSOR.

LOCK: Prevents the garage door opener from being activated by remote controls while still allowing activation from the door control and keyless entry.

To turn the LOCK feature ON or OFF:

1. Select LOCK from the menu. When the LOCK feature is on, a message displays on the screen.

MENU OPTIONS (CONTINUED)

TIMER-TO-CLOSE (TTC) (Factory default is set to off): The Timer-to-Close feature automatically closes the door after a specified time period and can be adjusted using the door control. DO NOT enable TTC if operating a one-piece door. TTC is to be used ONLY with sectional doors. The garage door opener will beep and the lights will flash before closing the door. The TTC feature will deactivate if the garage door encounters an obstruction twice; or the safety reversing sensors are incorrectly installed. The garage door will reverse open and WILL NOT close until the obstructions are clear or the safety reversing sensors are correctly installed. When the obstruction has been cleared or the safety reversing sensors have been aligned, the door will close when the garage door opener is activated. TTC WILL NOT work if the garage door opener is operating by battery power or if the safety reversing sensors are misaligned. This feature is NOT intended to be the primary method of closing the door. A keyless entry should be installed in the event of an accidental lock out when using this feature.

To turn TTC on or off or to set the TTC time interval:

1. Select TTC from the menu.
2. Select a time interval of 1, 5, 10 minutes or a custom setting up to 99 minutes. Once the TTC has been set and the door is open, a message will display on the screen with the selected time interval.

To temporarily suspend the TTC feature select HOLD. Select REL to resume normal TTC operation.

PROGRAM: Any compatible remote control, wireless keyless entry, or myQ® devices can be programmed to the garage door using the PROGRAM option from the menu.

Remote Control and Keyless Entry

Pre-programmed remote control included, no need to program the remote.
To add or reprogram a remote control, follow the instructions below. Older Chamberlain remote controls are NOT compatible, see page 41 for compatible accessories.

PROGRAM USING THE DOOR CONTROL

1. Press the navigation button below "MENU" to view the Features menu.
2. Use the navigation buttons to scroll to "PROGRAM".
3. Select "REMOTE" or "KEYPAD" to program from the program menu.
4. **Remote Control:** Press the button on the remote control that you wish to operate your garage door.
   Keyless Entry: Enter a 4-digit personal identification number (PIN) of your choice on the keyless entry keypad. Then press the ENTER button.

The garage door opener lights will flash (or two clicks will be heard) when the code has been programmed. Repeat the steps for programming additional remote controls or keyless entry devices. If programming is unsuccessful, repeat the steps using the learn button on the garage door opener.

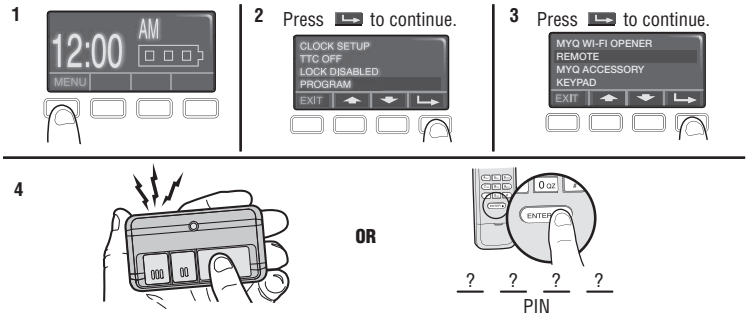

HomeLink®

If your vehicle is equipped with HomeLink, a Compatibility Bridge™ (not included) may be necessary for certain vehicles. Visit bridge.chamberlain.com to find out if a Bridge is needed.

To Erase the Memory

ERASE ALL REMOTE CONTROLS AND KEYLESS ENTRIES

1. Press and hold the LEARN button on garage door opener until the learn LED goes out (approximately 6 seconds). All remote control and keyless entry codes are now erased. Reprogram any accessory you wish to use.

ERASE ALL REMOTE CONTROLS, KEYLESS ENTRIES AND myQ® DEVICES FROM GARAGE DOOR OPENER

1. Press and hold the LEARN button on garage door opener until the learn LED goes out (approximately 6 seconds).
2. Immediately press and hold the LEARN button again until the learn LED goes out. All codes are now erased. Reprogram any accessory you wish to use.

ERASE THE CONNECTION FROM GARAGE DOOR OPENER TO HOME Wi-Fi NETWORK

1. Press and hold the black adjustment button on the garage door opener until 3 beeps are heard (Approximately 6 seconds).

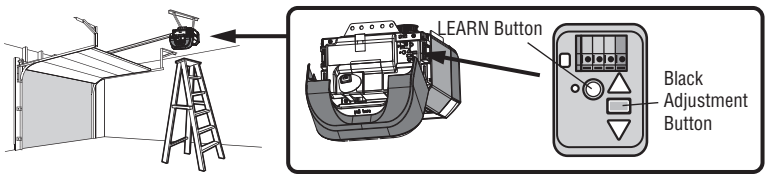

Maintenance

Maintenance Schedule

EVERY MONTH

- Manually operate door. If it is unbalanced or binding, call a trained door systems technician.
- Check to be sure door opens and closes fully. Adjust if necessary, see page 28.
- Test the safety reversal system. Adjust if necessary, see page 30.

EVERY YEAR

- Oil door rollers, bearings and hinges. The garage door opener does not require additional lubrication. Do not grease the door tracks.
- Test the battery backup and consider replacing the battery to ensure the garage door opener will operate during an electrical power outage, see page 31 to test the battery backup.

NOTICE: This device complies with Part 15 of the FCC rules and Industry Canada's license-exempt RSSs. Operation is subject to the following two conditions: (1) this device may not cause harmful interference, and (2) this device must accept any interference received, including interference that may cause undesired operation.
Any changes or modifications not expressly approved by the party responsible for compliance could void the user's authority to operate the equipment.
This device must be installed to ensure a minimum 20 cm (8 in.) distance is maintained between users/bystanders and device.
This device has been tested and found to comply with the limits for a Class B digital device, pursuant to part 15 of the FCC rules and Industry Canada ICES standard. These limits are designed to provide reasonable protection against harmful interference in a residential installation. This equipment generates, uses and can radiate radio frequency energy and, if not installed and used in accordance with the instructions, may cause harmful interference to radio communications. However, there is no guarantee that interference will not occur in a particular installation. If this equipment does cause harmful interference to radio or television reception, which can be determined by turning the equipment off and on, the user is encouraged to try to correct the interference by one or more of the following measures:

- Reorient or relocate the receiving antenna.
- Increase the separation between the equipment and receiver.
- Connect the equipment into an outlet on a circuit different from that to which the receiver is connected.
- Consult the dealer or an experienced radio/TV technician for help.

The Remote Control Battery

⚠ WARNING

To prevent possible SERIOUS INJURY or DEATH:

- NEVER allow small children near batteries.
- If battery is swallowed, immediately notify doctor.

To reduce risk of fire, explosion or chemical burn:

- Replace ONLY with 3V CR2032 coin batteries.
- DO NOT recharge, disassemble, heat above 212°F (100°C) or incinerate.

The 3V CR2032 Lithium battery should produce power for up to 3 years. If the battery is low, the remote control's LED will not flash when the button is pressed.

To replace battery, pry open the case first in the middle (1), then at each side (2 and 3) with the visor clip. Replace the batteries with only 3V CR2032 coin cell batteries. Insert battery positive side up. Dispose of old batteries properly.

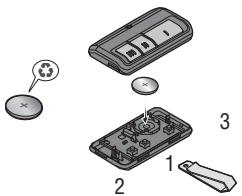

Caring for the LED Light Pods

The lighting of this garage door opener includes 100 premium LEDs. This provides an impressive daylight quality light and will illuminate all corners of the garage. With long lasting LEDs, you will not have to change light bulbs. If you do experience any issues with the LED, contact customer service or a certified door professional.

To remove dust or debris, carefully pull open the light pod and gently wipe out with a soft dry cloth.

Troubleshooting

Diagnostic Chart

Your garage door opener is programmed with self-diagnostic capabilities. The UP and DOWN arrows on the garage door opener flash the diagnostic codes.

DIAGNOSTIC CODE		SYMPTOM	SOLUTION
Up Arrow Flash(es)	Down Arrow Flash(es)		
1	1	The garage door opener will not close and the garage door opener lights flash.	Safety reversing sensors are not installed, connected, or wires may be cut. Inspect sensor wires for a disconnected or cut wire.
1	2	The garage door opener will not close and the garage door opener lights flash.	There is a short or reversed wire for the safety reversing sensors. Inspect safety sensor wire at all staple and connection points, replace wire or correct as needed.
1	3	The door control will not function.	The wires for the door control are shorted or the door control is faulty. Inspect door control wires at all staple and connection points, replace wire or correct as needed.
1	4	The garage door opener will not close and the garage door opener lights flash.	Safety reversing sensors are misaligned or were momentarily obstructed. Realign both sensors to ensure both LEDs are steady and not flickering. Make sure nothing is hanging or mounted on the door that would interrupt the sensor's path while closing.
1	5	Door moves 6-8" (15-20 cm) stops or reverses.	Manually open and close the door. Check for binding or obstructions, such as a broken spring or door lock, correct as needed. Check wiring connections at travel module and at the logic board. Replace travel module if necessary.
		No movement, only a single click.	Manually open and close the door. Check for binding or obstructions, such as a broken spring or door lock, correct as needed. Replace logic board if necessary.
		Opener hums for 1-2 seconds no movement.	Manually open and close the door. Check for binding or obstructions, such as a broken spring or door lock, correct as needed. Replace motor if necessary.
1	6	Door coasts after it has come to a complete stop.	Program travel to coasting position or have door balanced by a trained door systems technician.
2	1-5	No movement, or sound.	Replace logic board.
3	2	Unable to set the travel or retain position.	Check travel module for proper assembly, replace if necessary.
3	3	The battery status LED is constantly flashing green.	Battery backup charging circuit error, replace the logic board.
4	1-4	Door is moving stops or reverses.	Manually open and close the door. Check for binding or obstructions, such as a broken spring or door lock, correct as needed. If the door is binding or sticking contact a trained door systems technician. If door is not binding or sticking attempt to reprogram travel (refer to page 29).
4	5	Opener runs approximately 6-8" (15-20 cm), stops and reverses.	Communication error to travel module. Check travel module connections, replace travel module if necessary.

Troubleshooting

DIAGNOSTIC CODE		SYMPTOM	SOLUTION
Up Arrow Flash(es)	Down Arrow Flash(es)		
4	6	The garage door opener will not close and the lights flash.	Safety reversing sensors are misaligned or were momentarily obstructed. Realign both sensors to ensure both LEDs are steady and not flickering. Make sure nothing is hanging or mounted on the door that would interrupt the sensor's path while closing.

The garage door opener can beep for several reasons:

- Operating on battery power or the 12 Vdc battery needs to be replaced, see page 31.
- Garage door opener has been activated through a device or feature such as Timer-to-Close or garage door monitor, see page 36.

My remote control will not activate the garage door:

- Verify the lock feature is not activated on the door control.
- Reprogram the remote control.
- If the remote control will still not activate the door check the diagnostic codes to ensure the garage door opener is working properly.

My door will not close and the lights blink on my motor unit:

The safety reversing sensor must be connected and aligned correctly before the garage door opener will move in the down direction.

- Verify the safety reversing sensors are properly installed, aligned and free of any obstructions.

My garage door opener light(s) will not turn off when the door is open:

The garage door opener is equipped with a feature that turns the light on when the safety reversing sensors have been obstructed or when the motion sensor on the door control detects movement in the garage. These features can be disabled using the door control, see page 35.

Wi-Fi troubleshooting

The garage door opener will NOT enter Wi-Fi LEARN mode:

- After the initial installation of the garage door opener, the garage door opener must complete a full cycle (open and closed) before the Wi-Fi LEARN mode can be activated.
- If there has been a recent power outage, the garage door opener must complete a full cycle before the Wi-Fi LEARN mode can be activated.

See page 32 to activate Wi-Fi LEARN mode.

If your black adjustment button is not solid green go to support.chamberlaingroup.com.

My vehicle's Homelink is not programming to my garage door opener:

Compatibility Bridge (not included) may be necessary for certain vehicles. Visit bridge.chamberlain.com to find out if a Bridge is needed.

My neighbor's remote control opens my garage door:

Erase the memory from your garage door opener and reprogram the remote control(s).

Green battery status LED - All systems are normal:

- A solid green LED light indicates the battery is fully charged.
- A flashing green LED indicates the battery is being charged.

Orange battery status LED - The garage door opener has lost power and is in battery backup mode:

- A solid orange LED with beep, sounding approximately every 2 seconds, indicates the garage door opener is operating on battery power.
- A flashing orange LED with beep, sounding every 30 seconds, indicates the battery is low.

Red battery status LED - The garage door opener's 12V battery needs to be replaced:

- A solid red LED with beep, sounding every 30 seconds, indicates the 12V battery will no longer hold a charge and needs to be replaced. Please call for replacement battery to allow your system to operate during a power outage.

LED lights not working:

Check wiring on both LED Light Pods to the LED Light Connector. If loose, then reconnect. If lights do not turn off, an LED driver board may be needed. Contact customer service or certified door professional to determine if a new LED driver board or LED array is needed.

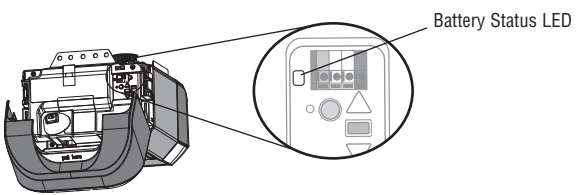

Accessories

8808CB-P

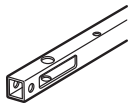

8 Foot (2.4 m) Rail Extension:
To allow an 8 foot (2.4 m) door to open fully.

8810CB-P

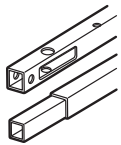

10 Foot (3 m) Rail Extension:
To allow a 10 foot (3 m) door to open fully.

940EV-P2

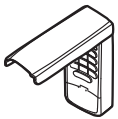

Wireless Keypad:
For use outside of the home to enable access to the garage using a 4-digit PIN. Works with ALL Chamberlain openers from 1993-present. myQ® compatible.

041A5281-1

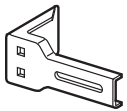

Extension Brackets:
(Optional) For safety reversing sensor installation onto the wall or floor.

CLLP1-P

Laser Parking Assistant:
Park in the right spot every time! A laser beam is activated by your garage door opener and projected on to the dashboard of your vehicle to guide perfect parking.

CLSS1-P

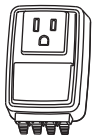

System Surge Protector:
The Garage Door Opener Surge Protector is designed to protect Chamberlain garage door openers against damage from lightning and power surges. Easy to install.

953EV-P2

Remote Control:
Works with ALL Chamberlain openers from 1993-present. myQ® compatible. Includes visor clip.

956EV-P2

Keychain Remote Control:
Works with ALL Chamberlain openers from 1993-present. myQ® compatible. With key ring.

41A6357-1

Standby Power System Battery:
Provides backup power to the garage door opener.

PILCEV-P1

Smart Lamp Control:
Monitor and control this plug in lamp switch with the myQ® App.

WSLCEV-P1

Smart Light Switch:
Monitor and control this wall light switch with the myQ® App.

Warranty

Contact Information

STOP!

This garage door opener **WILL NOT** work until the safety reversing sensors are properly installed and aligned.

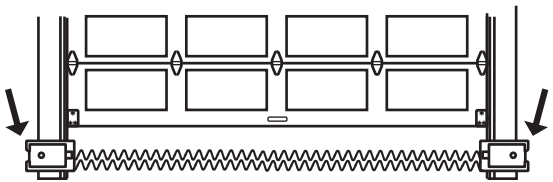

Visit us online at:

www.chamberlain.com

Or for installation and service information call:

1-800-528-9131

Before calling, please have the model number of the garage door opener. If you are calling about a Troubleshooting issue, it is recommended that you have access to your garage door opener while calling. If you are ordering a repair part please have the following information: part number, part name, and model number.

CHAMBERLAIN® LIMITED WARRANTY

The Chamberlain Group, Inc.® ("Seller") warrants to the first retail purchaser of this product, for the residence in which this product is originally installed, that it is free from defects in materials and/or workmanship for a specific period of time as defined below (the "Warranty Period"). The warranty period commences from the date of purchase.

WARRANTY PERIOD					
Parts	**Motor**	**Accessories**	**Belt**	**Battery Backup**	**LED Light Pod**
5 years	Lifetime	1 year	Lifetime	1 year	5 years

The proper operation of this product is dependent on your compliance with the instructions regarding installation, operation, and maintenance and testing. Failure to comply strictly with those instructions will void this limited warranty in its entirety.

If, during the limited warranty period, this product appears to contain a defect covered by this limited warranty, call 1-800-528-9131, toll free, before dismantling this product. You will be advised of disassembly and shipping instructions when you call. Then send the product or component, pre-paid and insured, as directed to our service center for warranty repair. Please include a brief description of the problem and a dated proof-of-purchase receipt with any product returned for warranty repair. Products returned to Seller for warranty repair, which upon receipt by Seller are confirmed to be defective and covered by this limited warranty, will be repaired or replaced (at Seller's sole option) at no cost to you and returned pre-paid. Defective parts will be repaired or replaced with new or factory-rebuilt parts at Seller's sole option. [You are responsible for any costs incurred in removing and/or reinstalling the product or any component].

ALL IMPLIED WARRANTIES FOR THE PRODUCT, INCLUDING BUT NOT LIMITED TO ANY IMPLIED WARRANTIES OF MERCHANTABILITY AND FITNESS FOR A PARTICULAR PURPOSE, ARE LIMITED IN DURATION TO THE APPLICABLE LIMITED WARRANTY PERIOD SET FORTH ABOVE FOR THE RELATED COMPONENT(S), AND NO IMPLIED WARRANTIES WILL EXIST OR APPLY AFTER SUCH PERIOD. Some States and Provinces do not allow limitations on how long an implied warranty lasts, so the above limitation may not apply to you. THIS LIMITED WARRANTY DOES NOT COVER NON-DEFECT DAMAGE, DAMAGE CAUSED BY IMPROPER INSTALLATION, OPERATION OR CARE (INCLUDING, BUT NOT LIMITED TO ABUSE, MISUSE, FAILURE TO PROVIDE REASONABLE AND NECESSARY MAINTENANCE, UNAUTHORIZED REPAIRS OR ANY ALTERATIONS TO THIS PRODUCT), LABOR CHARGES FOR REINSTALLING A REPAIRED OR REPLACED UNIT, REPLACEMENT OF CONSUMABLE ITEMS (E.G., BATTERIES IN REMOTE CONTROL TRANSMITTERS AND LIGHT BULBS), OR UNITS INSTALLED FOR NON-RESIDENTIAL USE. THIS LIMITED WARRANTY DOES NOT COVER ANY PROBLEMS WITH, OR RELATING TO, THE GARAGE DOOR OR GARAGE DOOR HARDWARE, INCLUDING BUT NOT LIMITED TO THE DOOR SPRINGS, DOOR ROLLERS, DOOR ALIGNMENT OR HINGES. THIS LIMITED WARRANTY ALSO DOES NOT COVER ANY PROBLEMS CAUSED BY INTERFERENCE. UNDER NO CIRCUMSTANCES SHALL SELLER BE LIABLE FOR CONSEQUENTIAL, INCIDENTAL OR SPECIAL DAMAGES ARISING IN CONNECTION WITH USE, OR INABILITY TO USE, THIS PRODUCT. IN NO EVENT SHALL SELLER'S LIABILITY FOR BREACH OF WARRANTY, BREACH OF CONTRACT, NEGLIGENCE OR STRICT LIABILITY EXCEED THE COST OF THE PRODUCT COVERED HEREBY. NO PERSON IS AUTHORIZED TO ASSUME FOR US ANY OTHER LIABILITY IN CONNECTION WITH THE SALE OF THIS PRODUCT.

Some states and provinces do not allow the exclusion or limitation of consequential, incidental or special damages, so the above limitation or exclusion may not apply to you. This limited warranty gives you specific legal rights, and you may also have other rights, which vary from state to state and province to province.

Repair Parts

Rail Assembly Parts

	Description	Part Number
1	Belt	041A5250
2	Pulley	144C0054M
3	Master link	004A1008
4	Rail	041A5665
5	Trolley assembly: threaded shaft (1), clevis pin (1), and ring (1)	041C5141-2
6	“U” bracket	041D0598-1
7	D-shape threaded shaft	041A6689
8	Spring trolley nut	041B4103
	Not shown	
	Wear pads	041A7276
	Hardware bag	041A7920-2

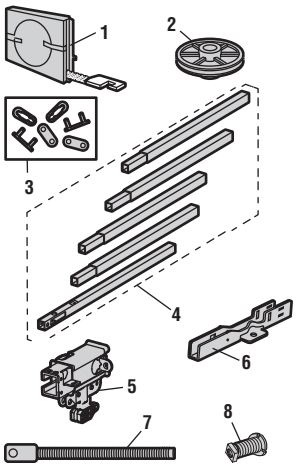

Accessories

	Description	Part Number
1	Smart Control Panel®	041A7305-1
2	3-button remote control	953ESTD

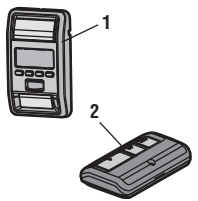

Installation Parts

	Description	Part Number
1	Curved door arm	041B0035B
2	Door bracket with clevis pin and fastener	041A5047-1
3	Emergency release rope and handle	041A2828
4	Header bracket with clevis pin and fastener	041A5047-2
5	Remote control visor clip	K029B0137
6	Safety sensor bracket	041A5266-3
7	Safety sensor kit: receiving and sending sensors with 2-conductor wire	041A5034
8	Straight door arm	4178B0034B
9	White and red/white wire	041B4494-1
10	3V CR2032 lithium battery	K010A0020
11	Hanging brackets	012B0776
	Not shown	
	Owner’s manual	114A5147B

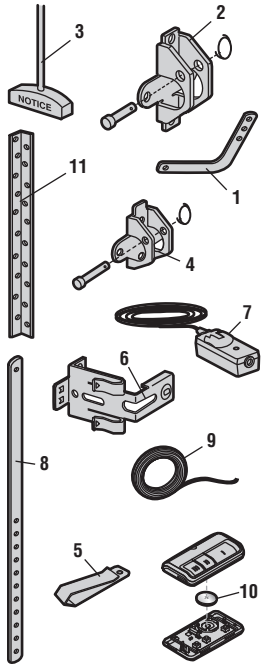

Repair Parts

Garage Door Opener Parts

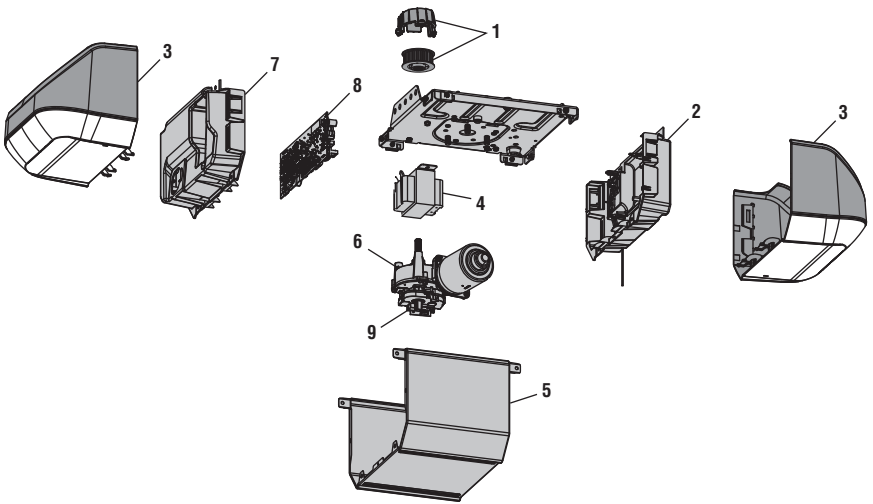

	Description	Part Number
1	Sprocket and sprocket cover with screws	041C1751
2	Front end panel with LED light connector/driver board	041D9202
3	LED light pod	041D2052
4	Transformer	041D0277-1
5	Cover	041D9254
6	Motor with travel module	041D8006-1
7	End panel for receiver logic board with LED light connector	041D9276
8	Logic board	050DCTWFLK
9	Travel module	041D8071-4
	Not shown	
	Terminal block	041A3150
	Line cord	041B4245-1
	Wire harness	041D8255

© 2018, The Chamberlain Group, Inc.
All Rights Reserved
Wi-Fi® is a registered trademark of Wi-Fi Alliance

The Chamberlain Group, Inc.
300 Windsor Drive
Oak Brook, IL 60523

Manuel du propriétaire

B1381C

Ouvre-porte de garage à courroie d'entraînement

POUR USAGE RÉSIDENTIEL SEULEMENT

TÉLÉCOMMANDE PRÉPROGRAMMÉE INCLUSE

CHAMBERLAIN®

LED Smart Garage Opener

- **Prière de lire attentivement ce manuel ainsi que les consignes de sécurité!**
- **Fixer le manuel à proximité de la porte de garage après l'installation.**
- **La porte NE se fermera PAS à moins que le Protector System® n'est pas connecté et correctement aligné.**
- **Des vérifications périodiques de l'ouvre-porte de garage sont nécessaires pour garantir un fonctionnement sûr.**
- **Le numéro de modèle est situé sur le panneau gauche de l'ouvre-porte de garage**
- **Cet ouvre-porte est compatible avec les accessoires myQ® et Security+ 2.0®.**
- **NE PAS installer sur une porte rigide dans le cas de dispositifs ou fonctions permettant la fermeture non surveillée. Les dispositifs et fonctions non surveillés doivent être utilisés UNIQUEMENT avec des portes articulées.**

c UL us

Table des matières

Préparation 2
Assemblage 6
Installation 10
- **Installation de la commande de porte** 20
- **Installation du Protector System®** . 22
- **Raccordement de l'alimentation** ... 26

Réglages 28
Batterie de secours 31
myQ® App Control 32
- **Connectez-vous votre téléphone intelligent** 32

Fonctionnement 33
- **Utilisation de votre ouvre-porte de garage** 34
- **Ouverture manuelle de la porte** .. 34
- **Smart Control Panel®** 35
- **Télécommande et dispositif d'entrée sans clé** 36
- **HomeLink®** 36
- **Pour effacer la mémoire** 37

Entretien 38
Dépannage 39
Accessoires 41
Garantie 42
Pièces de réparation 43

www.chamberlain.com

Préparation

Revue des symboles de sécurité et des mots de signalement

Cet ouvre-porte de garage a été conçu et mis à l'essai dans le but d'offrir un service sûr à condition qu'il soit installé, utilisé, entretenu et mis à l'essai en stricte conformité avec les instructions et les avertissements contenus dans le présent manuel.

⚠ AVERTISSEMENT

Mécanique

⚠ AVERTISSEMENT

Électrique

Les symboles de sécurité et les mots de signalement qui figurent sur les pages suivantes vous avertissent de la possibilité de ***blessures graves ou mortelles*** en cas de non-conformité aux avertissements qui les accompagnent. Le danger peut être de source mécanique ou provenir d'une décharge électrique. Lire attentivement les avertissements.

⚠ ATTENTION

Ce mot de signalement vous avertit de la possibilité de dommages à votre porte de garage ou ouvre-porte de garage, ou les deux, en cas de non-conformité aux énoncés de mise en garde qui l'accompagnent. Prière de les lire attentivement.

AVERTISSEMENT : Ce produit peut vous exposer à des produits chimiques, y compris du plomb, reconnus par l'État de la Californie comme étant cancérigènes ou pouvant causer des anomalies congénitales ou d'autres préjudices à l'appareil reproducteur. Pour plus d'information, aller à *www.P65Warnings.ca.gov*

Fonctionnement non surveillé

La fonction de minuterie de fermeture (TTC), le myQ® App et le moniteur de porte de garage et de barrière myQ® sont des exemples de fermeture non surveillée et doivent être utilisés UNIQUEMENT sur des portes articulées. Tout dispositif ou toute fonction qui permet la fermeture de la porte sans visibilité directe de celle-ci constitue une fermeture non surveillée. La fonction de minuterie de fermeture (TTC), le myQ® App et tous les autres dispositifs myQ® doivent être utilisés UNIQUEMENT sur des portes articulées.

Vérification de la porte

⚠ AVERTISSEMENT

Pour réduire les risques de GRAVES BLESSURES ou MORTELLES :

- Appeler TOUJOURS un technicien formé en systèmes de porte si la porte de garage force ou est déséquilibrée. Une porte de garage déséquilibrée peut ne PAS remonter lorsque nécessaire.
- Ne JAMAIS tenter de desserrer, déplacer ou régler la porte de garage ainsi que les ressorts, câbles, poulies, supports porte ou leurs ferrures de montage, lesquels sont TOUS sous une tension EXTRÊME.
- Désactiver TOUTES les serrures et retirer TOUTES les cordes raccordées à la porte de garage AVANT d'installer et d'utiliser l'ouvre-porte de garage afin d'éviter un emmêlement.
- NE PAS installer sur une porte rigide dans le cas de dispositifs ou fonctions permettant la fermeture non surveillée. Les dispositifs et fonctions non surveillés doivent être utilisés UNIQUEMENT avec des portes articulées.

⚠ ATTENTION

Pour prévenir les dommages à la porte de garage et à l'ouvre-porte :

- Désactiver TOUJOURS les serrures AVANT d'installer et d'utiliser l'ouvre-porte.
- Faire fonctionner l'ouvre-porte de garage UNIQUEMENT à une tension de 120 V, 60 Hz pour éviter un mauvais fonctionnement et des dommages.

Avant de commencer :

1. Désactiver les serrures et retirer toute corde raccordée à la porte de garage.
2. Relever la porte à moitié. La relâcher. Si elle est équilibrée, elle devrait rester en place, entièrement supportée par ses ressorts.
3. Faire monter et descendre la porte pour vérifier qu'elle ne force pas. Si la porte force ou est déséquilibrée, appeler un technicien formé en systèmes de porte.
4. Vérifier le joint d'étanchéité situé sur la partie inférieure de la porte. Tout écart entre le sol et le bas de la porte ne doit pas dépasser 6 mm (1/4 po). Sinon le système d'inversion de sécurité pourrait mal fonctionner.
5. L'ouvre-porte doit être installé au-dessus de l'axe de la porte. Si un ressort de torsion ou une plaque d'appui centrale gêne le support de linteau, il peut être posé à moins de 1,2 m (4 pi) vers la gauche ou la droite de l'axe de la porte. Voir page 11.

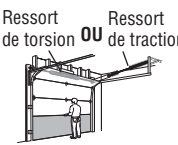

Préparation

Avant de vous connecter à votre téléphone intelligent

Surveillez et commandez votre porte de garage à partir de n'importe quel endroit avec le myQ® App. Il vous faudra un routeur avec Wi-Fi et un téléphone intelligent ou autre appareil mobile. Vérifier que votre appareil mobile est connecté à votre réseau Wi-Fi. Tenir votre appareil à l'endroit où l'ouvre-porte de garage sera installé et vérifier la puissance du signal Wi-Fi.

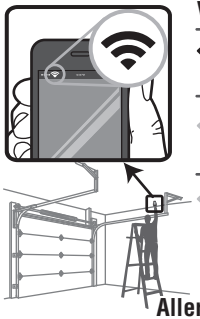

Vérifier la puissance du signal. Si l'on voit :

Le signal Wi-Fi est puissant. Voilà!
Installer votre nouvel ouvre-porte de garage.

Le signal Wi-Fi est faible.
L'ouvre-porte de garage se connectera probablement à votre réseau Wi-Fi. Sinon, essayer l'une des options ci-dessous.

Aucun signal Wi-Fi. Essayer l'une des options suivantes :
- Déplacer le routeur plus près de l'ouvre-porte de garage pour minimiser le brouillage causé par les murs et d'autres objets
- Acheter un extenseur de portée Wi-Fi
- Acheter une passerelle internet (828LG) voir page 41

Aller à wifihelp.chamberlain.com pour obtenir plus de détails.

Aller à support.chamberlaingroup.com pour obtenir plus de détails.

Voir le myQ® App page 32 pour connecter votre ouvre-porte de garage à votre réseau Wi-Fi.

Articles supplémentaires dont vous pourriez avoir besoin :

Examinez votre garage pour voir si vous avez besoin des articles suivants :

- **(2) Planches de bois 2X4 :** Peuvent servir à fixer le support du linteau aux supports structuraux. Servent aussi à positionner l'ouvre-porte de garage pendant l'installation et à tester des capteurs de l'inverseur de sécurité.
- **Support de rallonge et quincaillerie de fixation :** Doivent être utilisés si le plafond du garage est fini.
- **Supports de rallonge (modèle 041A5281-1) ou blocs de bois :** Selon la construction du garage, des supports de rallonge ou des blocs de bois peuvent être nécessaires pour installer le capteur d'inversion de sécurité.
- **Quincaillerie de fixation :** Le montage au sol du capteur d'inversion de sécurité nécessitera des fixations non fournies.
- **Renfort de porte :** Nécessaire lorsque le panneau porte est en acier léger, en aluminium, en fibre de verre ou en verre.
- **Trousse de rail de rallonge :** Nécessaire si la porte du garage mesure plus de 2,13 m (7 pieds) de hauteur.

Outils nécessaires

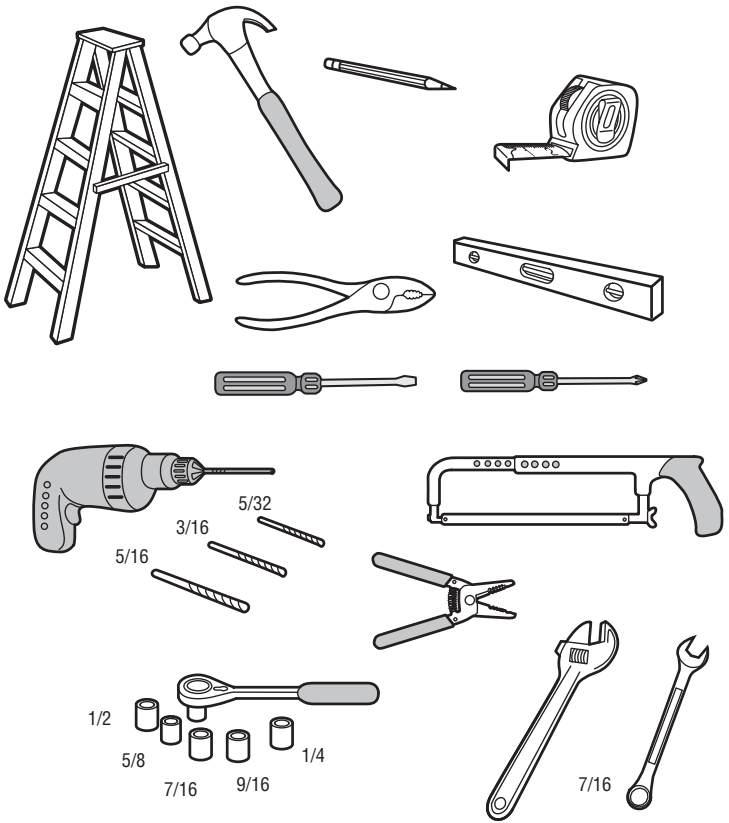

Préparation

Inventaire de la boîte

Conserver la boîte et le matériel d'emballage jusqu'à ce que l'installation et les réglages soient terminés. Les instructions pour les accessoires seront attachées à ceux-ci et ne sont pas incluses dans ce manuel. Les illustrations de ce manuel ne sont fournies qu'à titre de référence; votre produit peut avoir une apparence différente.

Modèle	Alimentation	Commande de porte	Télécommande	Clavier sans fil
B1381C	Max Lift Power System™	Smart Control Panel® Modèle 041A7305-1	3 boutons Modèle 953ESTD (2)	✓

A. Support du linteau
B. Poulie
C. Support de porte
D. Biellette courbée
E. Biellette droite
(Emballée à l'intérieur de la section avant du rail)
F. Chariot
REMARQUE : *S'assurer de monter le chariot avant de le faire glisser sur le rail.*
G. Poignée et corde de déclenchement d'urgence
H. Rail (1 section avant et 4 sections centrales)
I. Supports de suspension (2)
(Emballée à l'intérieur de la section avant du rail)
J. Ouvre-porte de garage (moteur)
K. Carter de pignon et vis
L. Support en « U »
M. Courroie
N. Commande de porte
O. Télécommande
P. **The Protector System®**
Capteurs d'inversion de sécurité avec fil blanc et blanc/noir à deux conducteurs attachés : capteur de transmission (1), capteur de réception (1) et supports de capteur d'inversion de sécurité (2)

NON ILLUSTRÉ

Clavier sans fil
Fils blanc et rouge-blanc
Manuel du propriétaire
Quincaillerie
Cordon de batterie de secours

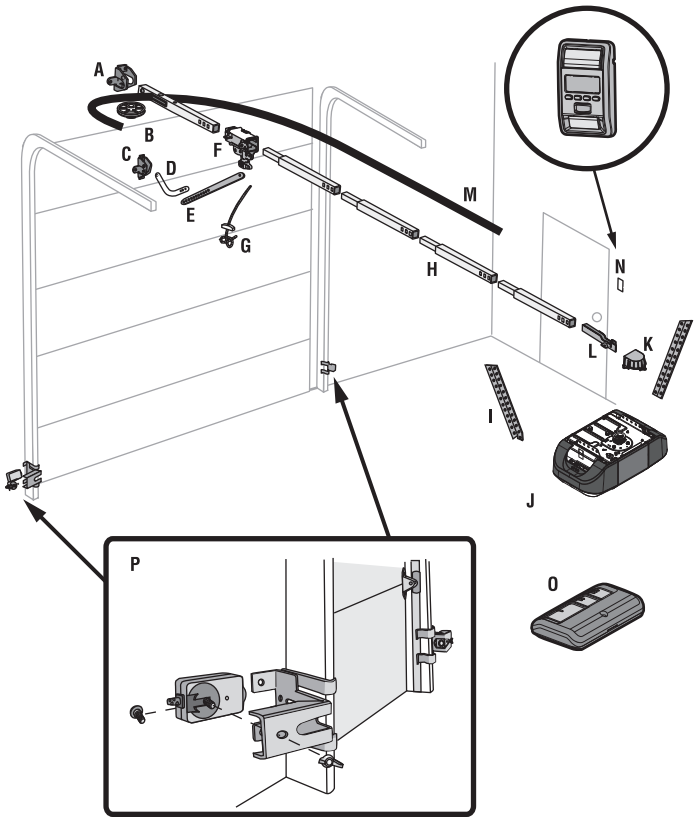

Préparation

Quincaillerie

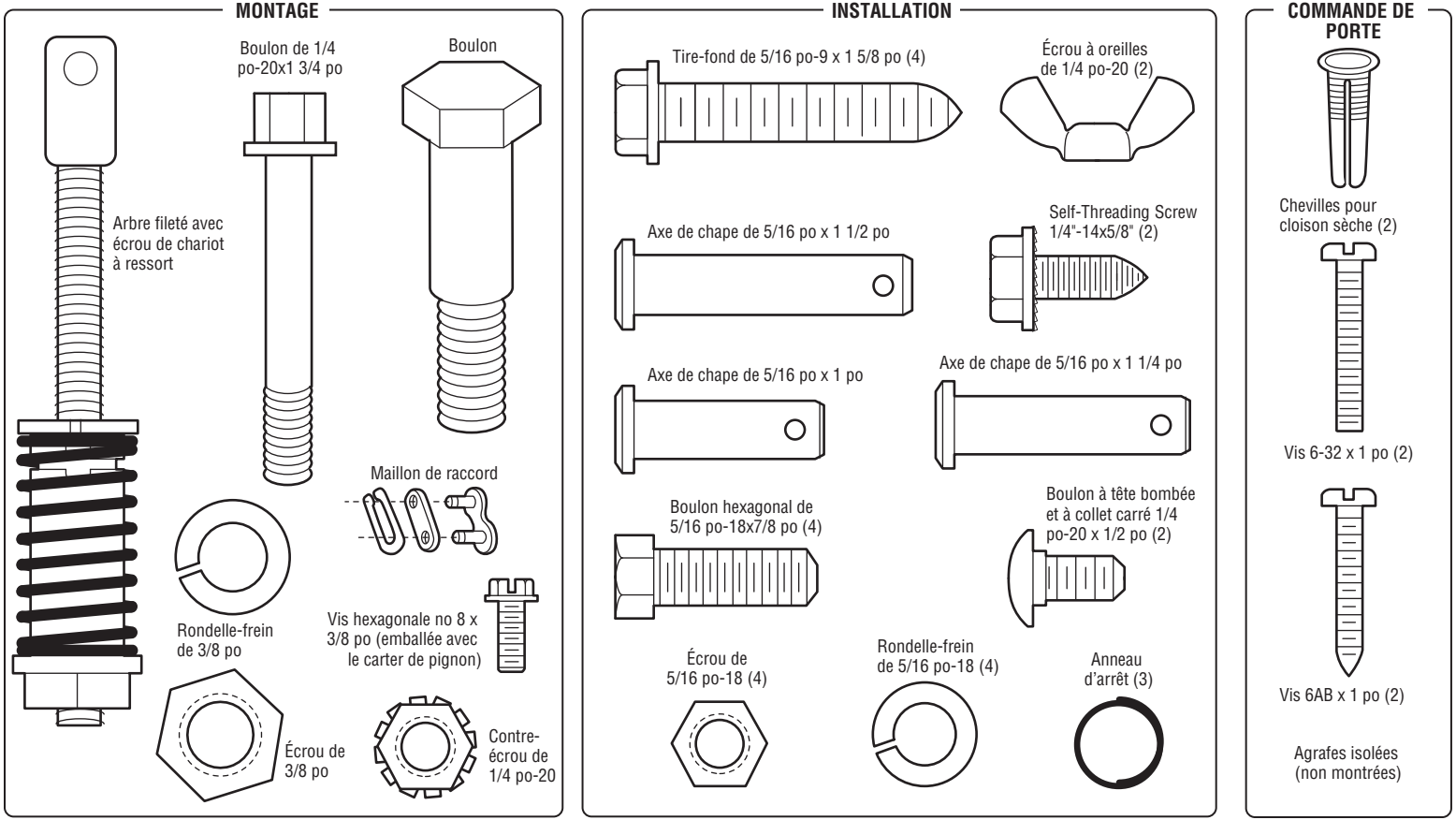

Assemblage

ÉTAPE 1 Assemblage du rail et installation du chariot

⚠ ATTENTION

Afin de prévenir une BLESSURE occasionnée par un pincement, garder les mains et les doigts à l'écart des articulations lors de l'assemblage du rail.

Pour éviter les difficultés pendant l'installation, ne faire fonctionner l'ouvre-porte de garage que lorsque cela est expressément indiqué.

Le rail avant a une « fenêtre » découpée à l'extrémité de la porte. La patte du rail DOIT être sur le dessus du rail assemblé.

1. Retirer la biellette droite, le support de suspension inséré à l'intérieur du rail avant et mettre de côté pour l'installation à l'étape 5 et 9. ***REMARQUE :*** *Pour éviter toute BLESSURE lors du déballage du rail, retirer soigneusement la biellette droite de la porte insérée à l'intérieur de la section du rail.*
2. Aligner les sections de rail sur une surface plane exactement comme illustré et faire glisser les extrémités effilées dans les plus grosses. Les pattes situées le long du côté se verrouilleront en place.
3. Placer le moteur sur le matériel d'emballage afin de protéger le carter et reposer l'extrémité arrière du rail sur le dessus. Pour plus de commodité, placer un support sous l'extrémité avant du rail.
4. Comme butée temporaire, insérer un tournevis dans l'orifice de la deuxième section du rail en partant du moteur, comme illustré.
5. S'assurer qu'il y a 4 coussinets d'usure en plastique à l'intérieur du chariot intérieur. S'ils se sont détachés durant l'expédition, vérifier tout le matériel d'emballage. Les remettre en place, comme illustré.
6. Faire glisser l'ensemble de chariot vers le tournevis, comme montré.
7. Faire glisser le rail sur le Support en « U », jusqu'aux butées qui font saillie au-dessus et sur les côtés du support.

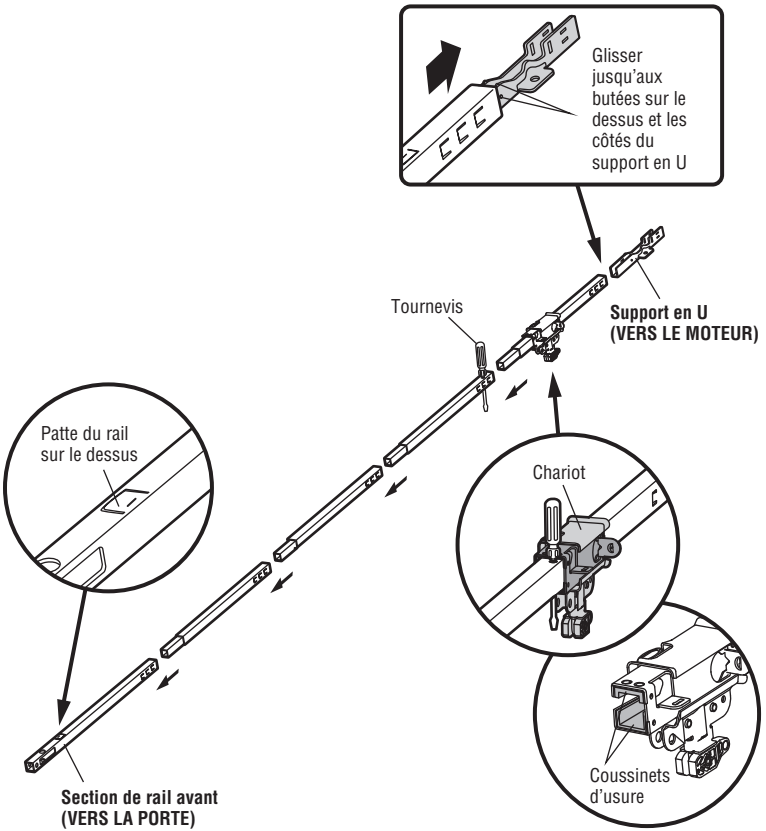

Assemblage

ÉTAPE 2 Fixation du rail au moteur

⚠ ATTENTION

Afin d'éviter d'endommager GRAVEMENT l'ouvre-porte de garage, utiliser UNIQUEMENT les boulons et les fixations montés sur le dessus de l'ouvre-porte.

1. Insérer un boulon 1/4 po-20x1 3/4 po, dans le trou du boulon de protection du couvercle situé à l'extrémité arrière du rail, comme illustré. Serrer solidement à l'aide d'un contre-écrou de 1/4 po-20. Ne PAS trop serrer.
2. Retirer les boulons du haut de moteur.
3. Utiliser le carton pour soutenir l'extrémité avant du rail.
4. Placer le support en « U », la surface plane orientée vers le bas contre le moteur et aligner le trou du support sur le trou du boulon.
5. Serrer le support en « U » avec les boulons enlevés précédemment, NE PAS utiliser d'outils électriques. L'utilisation d'outils électriques pourrait endommager de manière permanente l'ouvre-porte de garage.

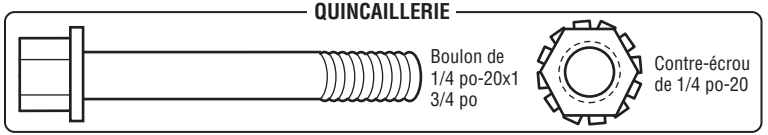

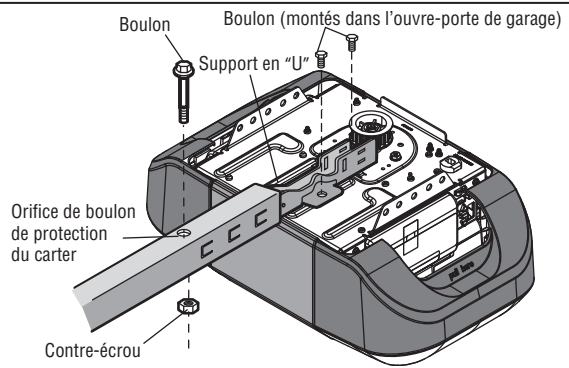

ÉTAPE 3 Installation de la poulie

1. Poser la courroie à côté du rail, comme illustré. Saisir l'extrémité dotée du connecteur de chariot et passer environ 30 cm (12 po) de courroie par la fenêtre. Garder le côté nervuré orienté vers le rail, et le laisser pendre jusqu'à l'étape 4 du montage.
2. Retirer le ruban de la poulie. Le centre intérieur devrait être prégraissé. S'il est sec, graisser à nouveau afin d'assurer un bon fonctionnement.
3. Placer la poulie dans la fenêtre, comme illustré.
4. Insérer le boulon de tension depuis le dessus à travers le rail et la poulie. Serrer à l'aide d'une rondelle-frein de 3/8 po et d'un écrou sous le rail jusqu'à compression de la rondelle-frein.
5. Faire tourner la poulie pour s'assurer qu'elle tourne librement.
6. Localiser la patte du rail. La patte du rail se trouve entre le boulon de tension et le chariot dans la section avant du rail. Utiliser un tournevis à tête plate et soulever la patte du rail à la verticale, c'est-à-dire à un angle de 90 degrés.

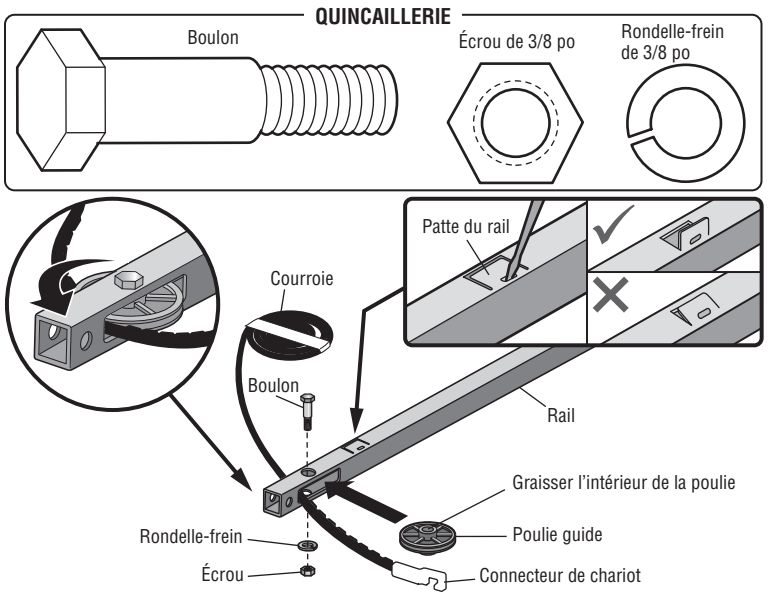

Assemblage

ÉTAPE 4 Installation de la courroie

1. Tirer la courroie autour de la poulie et vers le chariot. Le côté nervuré doit être en contact avec la poulie.
2. Accrocher le connecteur du chariot dans la fente de retenue de ce dernier, comme montré (Figure 1).
3. Le chariot reposant contre le tournevis, acheminer le reste de la courroie le long du rail vers le moteur et autour du pignon (Figure 2). Les dents du pignon doivent engager la courroie.
4. Vérifier que la courroie n'est pas tordue. Raccorder l'arbre fileté du chariot au maillon de raccord (Figure 3).
   - Pousser les chevilles de la barre du maillon de raccord à travers les trous à l'extrémité de la courroie et de l'arbre fileté du chariot.
   - Pousser le chapeau du maillon de raccord par-dessus les chevilles et passé les encoches de cheville.
   - Glisser l'extrémité fermée du ressort encliquetable par-dessus l'une des chevilles. Pousser l'extrémité ouverte du ressort encliquetable sur l'autre cheville.
5. Retirer l'écrou à ressort du chariot de l'arbre fileté.
6. Insérer l'arbre fileté du chariot par le trou du chariot.

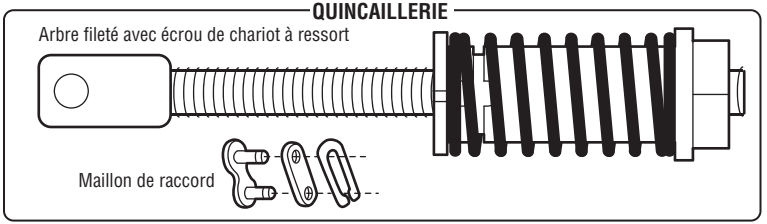

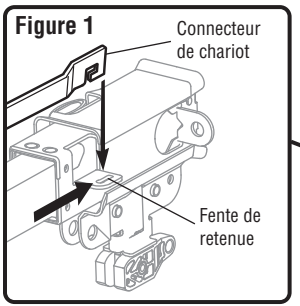

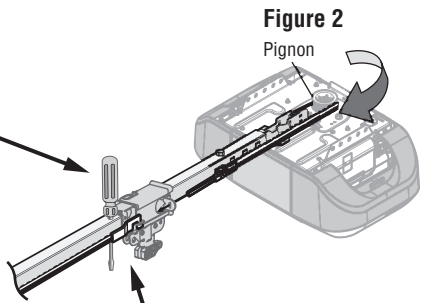

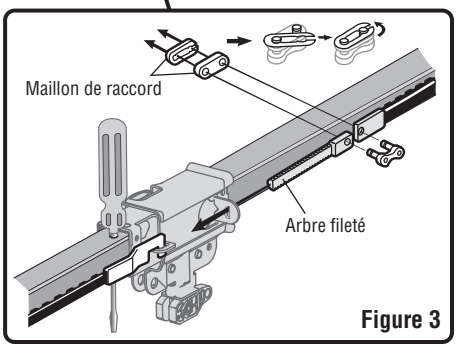

Assemblage

ÉTAPE 5 Tension de la courroie

1. Visser à la main l'écrou à ressort du chariot sur l'arbre fileté jusqu'à ce qu'il soit serré contre le chariot. Ne pas utiliser d'outils. Retirer le tournevis.
2. Insérer la pointe d'un tournevis plat dans l'une des fentes pour bague et la tenir fermement contre le chariot.
3. Serrer d'un quart de tour l'écrou à ressort du chariot avec une clé à molette ou une clé à fourche de 7/16 po jusqu'à ce que le ressort se dégage et enclenche la bague sur le chariot. Ceci règle le ressort à la tension optimale.

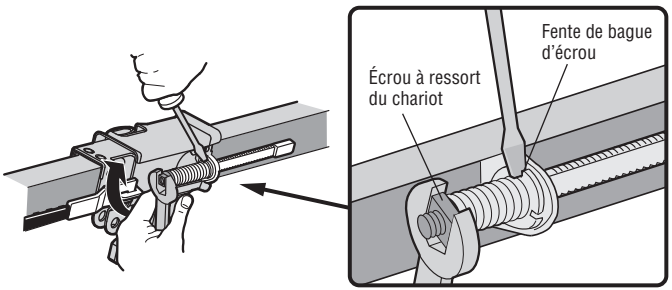

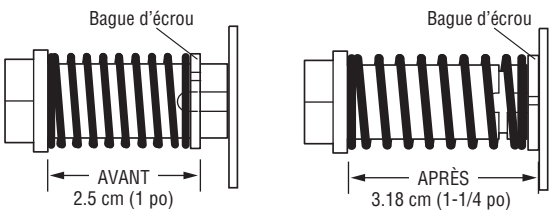

ÉTAPE 6 Installation du carter de pignon

⚠ AVERTISSEMENT

Pour éviter d'éventuelles BLESSURES GRAVES aux doigts par suite du mouvement de l'ouvre-porte :

- Garder TOUJOURS la main à l'écart du pignon lorsque l'ouvre-porte fonctionne.
- Fixer solidement le carter du pignon AVANT de faire fonctionner l'ouvre-porte.

1. Positionner le carter de pignon sur le pignon comme illustré et serrer à la plaque de montage avec les vis à tête hexagonale nº 8 de 3/8 po fournies.

Le montage de l'ouvre-porte de garage est maintenant terminé. Lire les avertissements suivants avant de procéder à la section sur l'installation.

QUINCAILLERIE

Vis hexagonale no 8 x 3/8 po
(emballée avec le carter de pignon)

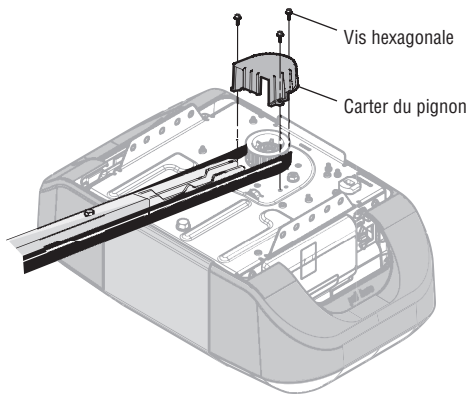

IMPORTANTES INSTRUCTIONS CONCERNANT L'INSTALLATION

⚠⚠ AVERTISSEMENT

Pour réduire le risque de BLESSURES GRAVES, voire MORTELLES :

1. LIRE ET OBSERVER TOUS LES AVERTISSEMENTS ET INSTRUCTIONS D'INSTALLATION.
2. Installer l'ouvre-porte de garage UNIQUEMENT sur une porte de garage bien équilibrée et lubrifiée. Une porte mal équilibrée peut ne PAS inverser sa course en cas de besoin et pourrait entraîner des BLESSURES GRAVES, voire MORTELLES.
3. TOUTES les réparations aux câbles, ensembles de ressort et autres ferrures de montage DOIVENT être confiées à un technicien formé en systèmes de porte AVANT d'installer l'ouvre-porte.
4. Désactiver TOUTES les serrures et retirer toutes les cordes raccordées à la porte de garage AVANT d'installer l'ouvre-porte afin d'éviter un emmêlement.
5. Dans la mesure du possible, installer l'ouvre-porte à au moins 2,13 m (7 pi) au-dessus du sol.
6. Monter le dispositif de déclenchement d'urgence à portée de la main, mais à au moins 1,83 m (6 pi) du sol et éviter tout contact avec des véhicules afin d'éviter tout déclenchement accidentel.
7. Ne JAMAIS raccorder l'ouvre-porte de garage à une source de courant avant d'avoir reçu l'instruction de le faire.
8. Ne JAMAIS porter de montres, bagues ou vêtements amples durant l'installation ou l'entretien de l'ouvre-porte. Ils pourraient être happés par la porte de garage ou les mécanismes de l'ouvre-porte.
9. Installer la commande de porte du garage murale :
   - bien en vue de la porte de garage;
   - hors de portée des jeunes enfants à une hauteur d'au moins 1,5 m (5 pi) du sol, des paliers, des marches ou de toute autre surface adjacente sur laquelle on marche;
   - à l'écart de TOUTES les pièces mobiles de la porte.
10. Apposer l'étiquette d'avertissement de piégeage sur le mur à côté de la commande de la porte de garage à un endroit bien visible.
11. Placer l'étiquette d'essai d'inversion de sécurité/ouverture d'urgence bien en vue sur le côté intérieur de la porte de garage.
12. Au terme de la pose, faire l'essai du système d'inversion de sécurité. La porte DOIT remonter au contact d'un objet d'une hauteur de 3,8 cm (1-1/2 de po) (ou un 2 x 4 posé à plat) sur le sol.
13. NE PAS installer sur une porte rigide dans le cas de dispositifs ou fonctions permettant la fermeture non surveillée. Les dispositifs et fonctions non surveillés doivent être utilisés UNIQUEMENT avec des portes articulées.

ÉTAPE 1 Déterminer l'emplacement du support de linteau

⚠ AVERTISSEMENT

Pour éviter des BLESSURES GRAVES, voire MORTELLES :

- Le support de linteau DOIT être fixé DE MANIÈRE RIGIDE à la solive sur le linteau ou le plafond, sinon la porte de garage pourrait ne PAS remonter, au besoin. NE PAS installer le support de linteau sur une cloison sèche.
- Des ancrages en béton DOIVENT ÊTRE UTILISÉS en cas de montage sur un support de linteau ou sur un 2 x 4 dans la maçonnerie.
- Ne JAMAIS tenter de desserrer, déplacer ou régler la porte de garage ainsi que les ressorts, câbles, poulies, supports ou leurs ferrures de montage, lesquels sont TOUS sous une tension EXTRÊME.
- Appeler TOUJOURS un technicien formé en systèmes de porte si la porte de garage force ou est déséquilibrée. Une porte de garage déséquilibrée peut ne pas remonter, au besoin.

Les méthodes d'installation varient en fonction de la porte du garage. Suivre les instructions qui correspondent à la porte du garage sur laquelle on installe l'ouvre-porte.

1. Fermer la porte et marquer l'axe vertical intérieur de la porte du garage.
2. Prolonger cet axe sur le linteau, au-dessus de la porte. Le support du linteau peut être fixé à moins de 1,22 m (4 pi) à droite ou à gauche de l'axe de la porte uniquement si un ressort de torsion ou une plaque d'appui centrale gêne; sinon, il peut être fixé au plafond (voir page 12) si le dégagement n'est pas suffisant. (Il peut être monté à l'envers sur un mur, au besoin, pour gagner environ 1/2 po (1 cm). Si l'on doit poser le support de linteau sur un 2 x 4 (au mur ou au plafond), utiliser des tire-fond (non fournis) pour s'assurer que le 2 x 4 est bien retenu aux solives, comme montré sur cette page et à la page 12.
3. Ouvrir la porte jusqu'à son point de course le plus haut, comme illustré. Tracer une ligne horizontale d'intersection sur le linteau à 5 cm (2 po) au-dessus du point le plus haut :

- 5 cm (2 po) au-dessus du point le plus haut pour les portes articulées et les portes rigides avec rail.
- 20 cm (8 po) au-dessus du point le plus haut pour les portes rigides sans rail.

Cette hauteur permettra d'obtenir un dégagement suffisant pour le passage de la partie supérieure de la porte.
REMARQUE : *Si le nombre total de centimètres (pouces) dépasse la hauteur disponible dans le garage, utiliser la hauteur maximale possible ou se reporter à page 12 pour l'installation au plafond.*

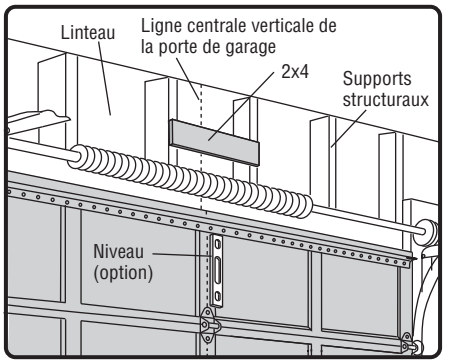

MONTAGE AU PLAFOND FACULTATIF POUR SUPPORT DE LINTEAU

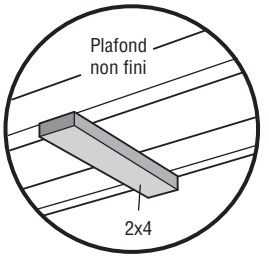

Porte articulée avec guide courbé

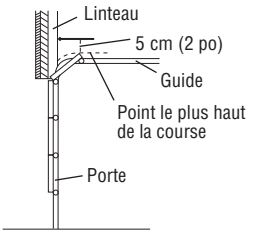

Porte rigide avec guide horizontal

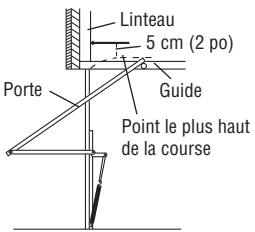

Porte rigide sans guide : quincaillerie d'embrasure

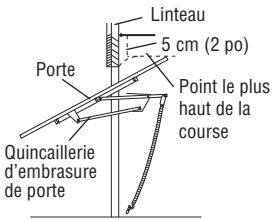

Porte rigide sans guide : quincaillerie de pivot

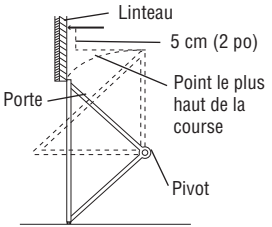

ÉTAPE 2 Installation du support de linteau

Le support de linteau peut être fixé au mur, au-dessus de la porte, ou au plafond. Suivre les instructions qui répondent le mieux aux besoins particuliers. **Ne pas installer le support de linteau sur des cloisons sèches. Utiliser des ancrages de béton (non fournis) pour l'installation dans la maçonnerie.**

QUINCAILLERIE

Tire-fond de 5/16 po-9x1 5/8 po

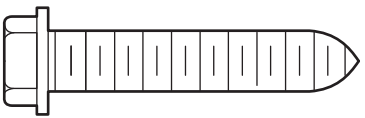

OPTION A - INSTALLATION AU MUR

1. Centrer le support sur l'axe vertical, la partie inférieure du support étant alignée sur la ligne horizontale, comme illustré (la flèche du support doit être orientée vers le plafond).
2. Marquer l'ensemble vertical des trous des supports. Percer des trous guides de 4,7 mm (3/16 po) et fixer fermement le support sur une solive du plafond avec la quincaillerie fournie.

OPTION B - INSTALLATION AU PLAFOND

1. Prolonger l'axe vertical sur le plafond, comme illustré.
2. Centrer le support sur l'axe vertical à 15 cm (6 po) tout au plus du mur. S'assurer que la flèche est orientée dans le sens opposé au mur. Le support peut être encastré dans le plafond si le dégagement n'est pas suffisant.
3. Marquer les trous latéraux. Percer des trous guides de 4,7 mm (3/16 po) et fixer fermement le support sur une solive du plafond avec la quincaillerie fournie.

INSTALLATION MURALE

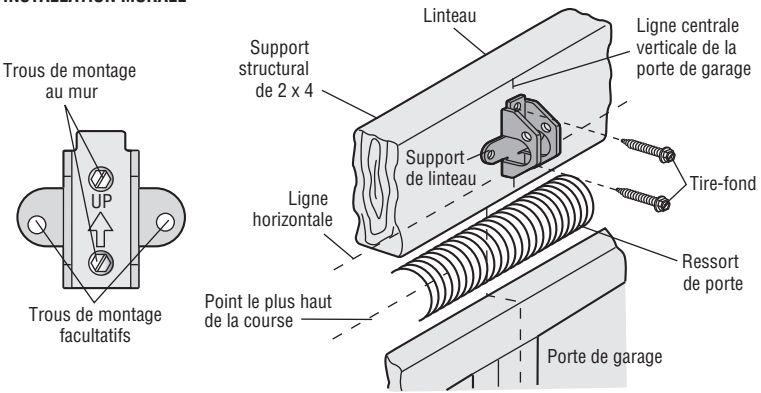

INSTALLATION AU PLAFOND

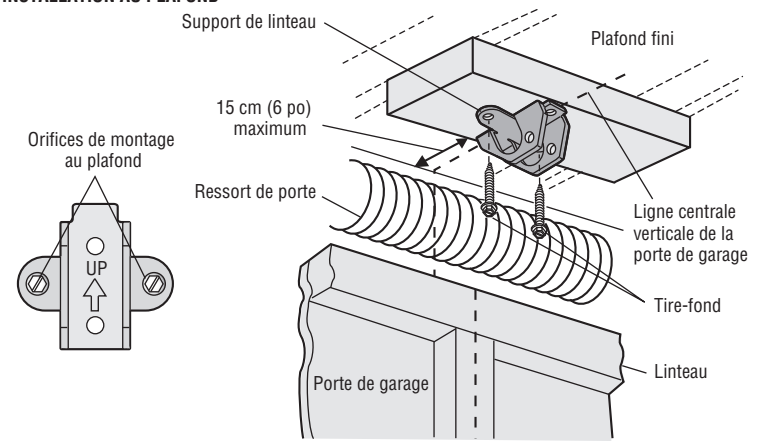

ÉTAPE 3 Fixation du rail sur le support de linteau

1. Positionner l'ouvre-porte de garage sur le plancher, juste sous le support de linteau. Utiliser le matériel d'emballage pour le protéger.
   REMARQUE : *Si le ressort de la porte gêne, il faudra demander de l'aide. Demander à une personne de bien retenir l'ouvre-porte sur un support temporaire de façon à ce que le rail ne touche pas le ressort.*
2. Positionner le support du rail contre le support de linteau.
3. Aligner les trous des supports et les raccorder avec un axe de chape, comme illustré.
4. Insérer un anneau d'arrêt pour immobiliser.

QUINCAILLERIE

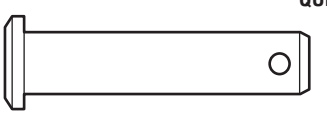

Axe de chape
de 5/16 po x 1 1/2 po

Anneau d'arrêt

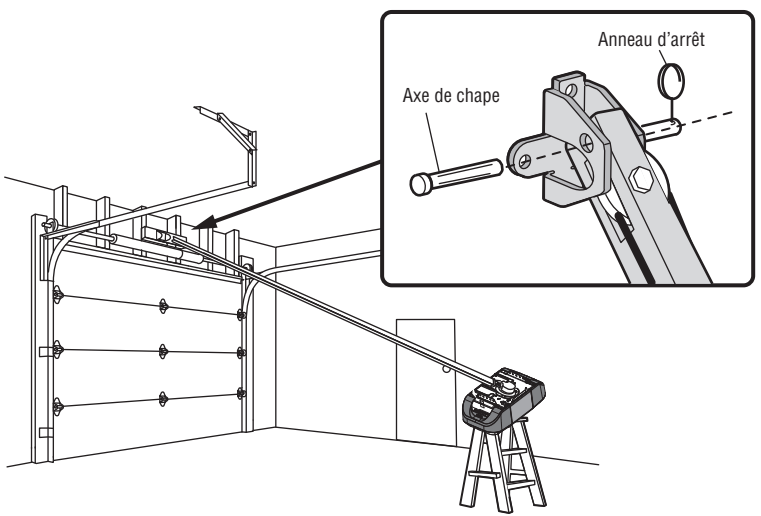

ÉTAPE 4 Positionnement de l'ouvre-porte de garage

⚠ ATTENTION

Pour éviter des dommages à l'ouvre-porte de garage, faire reposer le rail de l'ouvre-porte de garage sur un 2 x 4 placé sur la section supérieure de la porte.

1. Retirer la boîte d'emballage, puis soulever l'ouvre-porte de garage sur une échelle.
2. Ouvrir complètement la porte et placer un 2 x 4 (à plat) sous le rail. Pour les portes rigides sans rails, mettre le 2x4 sur le flanc.

REMARQUE : *Une planche de 2 x 4 est idéale pour régler la distance entre le rail et la porte. Si l'échelle n'est pas assez haute, une assistance sera nécessaire à ce stade. Si la porte frotte contre le chariot quand elle s'ouvre, tirer le bras de dégagement du chariot vers le bas pour désengager le chariot intérieur et extérieur. Faire glisser le chariot extérieur vers l'ouvre-porte de garage. Laisser le chariot désengagé jusqu'à nouvel ordre.*

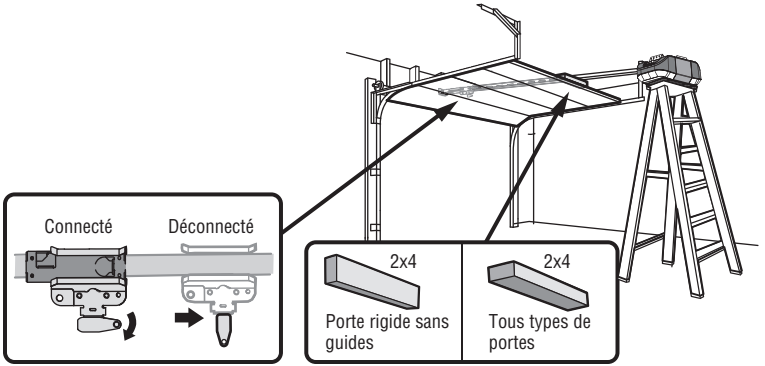

ÉTAPE 5 Accrochage de l'ouvre-porte de garage

⚠ AVERTISSEMENT

Pour éviter d'éventuelles BLESSURES GRAVES par suite de la chute d'un ouvre-porte de garage, fixer l'ouvre-porte SOLIDEMENT aux solives du garage. Des ancrages en béton DOIVENT être utilisés lors de l'installation des supports dans la maçonnerie.

La suspension de l'ouvre-porte de garage variera en fonction de votre garage. Voici trois exemples d'installation. Votre installation peut toutefois être différente. Pour TOUTES les installations, l'ouvre-porte de garage DOIT être relié à des solives. Les instructions illustrent l'un des exemples ci-dessous.

1. Sur les plafonds finis, utiliser les tire-fonds pour fixer un support (non fourni) aux solives avant d'installer l'ouvre-porte de garage.
2. S'assurer que l'ouvre-porte de garage est aligné sur le support du linteau. Mesurer, de chaque côté de l'ouvre-porte, la distance entre l'ouvre-porte et le support.
3. Couper les deux supports de suspension à la longueur requise.
4. Fixer l'extrémité de chaque support de suspension au support avec la quincaillerie appropriée (non fournie).
5. Fixer l'ouvre-porte aux supports de suspension avec les boulons hexagonaux, des rondelles-freins et les écrous.
6. Retirer le 2 x 4 et fermer la porte manuellement. Si la porte heurte le rail, lever le support de linteau.

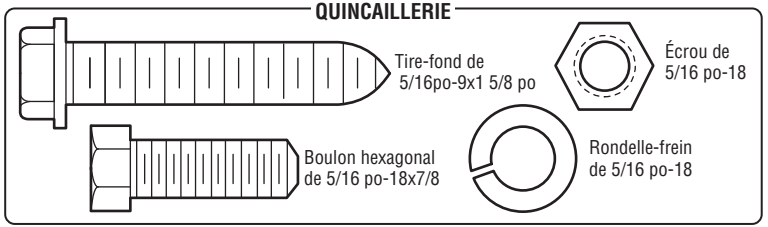

EXEMPLES

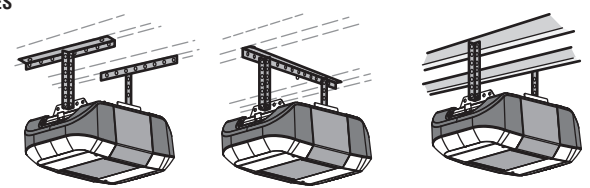

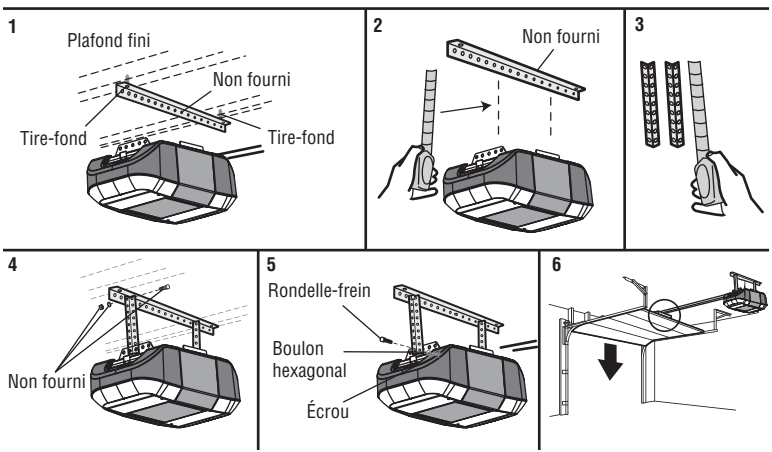

ÉTAPE 6 Fixation de la corde et de la poignée de déclenchement d'urgence

⚠ AVERTISSEMENT

Pour prévenir d'éventuelles BLESSURES GRAVES ou MORTELLES par suite de la chute d'une porte de garage :

- Si possible, utiliser la poignée de déclenchement d'urgence pour désengager le chariot UNIQUEMENT lorsque la porte de garage est FERMÉE. Des ressorts faibles ou brisés ou une porte déséquilibrée peuvent provoquer la chute rapide et/ou imprévue d'une porte ouverte.
- Ne JAMAIS utiliser la poignée de déclenchement d'urgence à moins que rien ni personne n'obstrue la trajectoire de la porte.
- Ne JAMAIS utiliser la poignée pour ouvrir ou fermer la porte. Il y a risque de chute si le nœud de la corde se défait.

1. Insérer une extrémité de la corde de déclenchement d'urgence par la poignée. S'assurer que l'inscription « NOTICE » (avis) est à l'endroit. Fixer à l'aide d'un nœud simple à au moins 2,5 cm (1 po) de l'extrémité de la corde, pour empêcher le glissement.
2. Passer l'autre extrémité de la corde de déclenchement d'urgence par le trou du levier de désengagement du chariot. Monter le dispositif de déclenchement d'urgence à portée de la main, mais à au moins 1,83 m (6 pi) du sol et éviter tout contact avec des véhicules afin d'éviter tout déclenchement accidentel. Fixer la corde par un nœud simple.

REMARQUE : *Si la corde doit être coupée, brûler légèrement l'extrémité coupée avec une allumette ou un briquet pour empêcher qu'elle s'effiloche. S'assurer que la corde et la poignée ne risquent pas de toucher au capot d'un véhicule pour éviter qu'elle s'emmêle.*

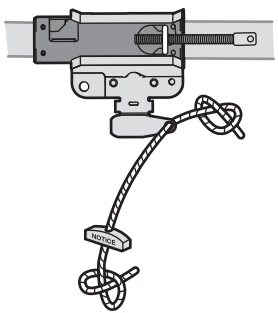

ÉTAPE 7 Installation du support de porte

⚠ ATTENTION

Les portes de garage en fibre de verre, en aluminium ou en acier léger **DOIVENT** être renforcées AVANT d'installer le support de porte. Contacter le fabricant de la porte de garage ou l'installateur pour les instructions relatives aux renforts ou obtenir une trousse de renforts. Le manquement à renforcer la section supérieure, tel qu'exigé par le fabricant de la porte, peut annuler la garantie de la porte.

Un renfort horizontal et vertical est nécessaire pour les portes de garage légères (en fibre de verre, aluminium, acier, portes avec panneau de verre, etc.) (non fourni). Un renfort horizontal doit être suffisamment long pour être fixé à deux ou trois supports verticaux. Un renfort vertical doit couvrir la hauteur du panneau supérieur. Contacter le fabricant de la porte de garage ou l'installateur pour les instructions relatives aux renforts ou obtenir une trousse de renforts.

REMARQUE : *Bon nombre de trousses de renforts de porte prévoient la fixation directe de l'axe de chape et de la biellette. Dans ce cas, le support de porte ne sera pas nécessaire; passer à l'étape suivante.*

OPTION A – PORTES ARTICULÉES

1. Centrer le support de la porte sur l'axe vertical précédemment tracé et utilisé pour l'installation du support de linteau. Noter le positionnement correct de « UP » (vers le haut), comme estampillé à l'intérieur du support.
2. Positionner le bord supérieur du support de 5 cm à 10 cm (2 à 4 po) plus bas que le bord supérieur de la porte, OU directement sous toute solive en travers du haut de la porte.
3. Marquer, percer des trous et installer comme indiqué ci-après, selon la construction de votre porte.

Portes métalliques ou légères utilisant une ferrure angulaire verticale entre le support du panneau porte et le support de porte :

- Percer des trous de fixation de 3/16 po. Fixer le support de porte avec les deux vis autotaraudeuses de 1/4 po-14x5/8 po. (Figure 1)
- On peut également utiliser deux boulons de 5/16 po-18x2 po, des rondelles-freins et des écrous (non fournis). (Figure 2)

Portes métalliques, isolées ou légères renforcées à l'usine :

- Percer des trous de fixation de 3/16 po. Fixer le support de porte avec les vis autotaraudeuses. (Figure 3)

Portes en bois :

- Utiliser les trous supérieurs et inférieurs ou latéraux de support de porte. Percer des trous de 5/16 po à travers la porte et fixer le support avec des boulons à tête bombée et collet carré de 5/16 po-18x2 po, des rondelles-freins et des écrous (non fournis). (Figure 4)

REMARQUE : *Les vis autotaraudeuses de 1/4 po-14x5/8 po ne sont pas destinées à être utilisées sur des portes en bois.*

QUINCAILLERIE

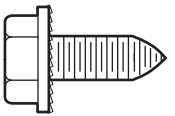

Vis autotaraudeuse
1/4 de po-14x5/8 de po

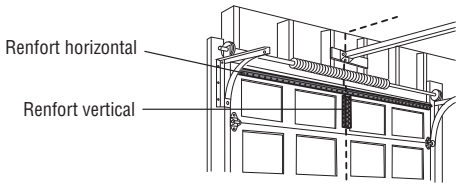

FIGURE 1

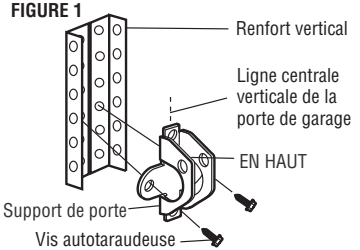

FIGURE 2

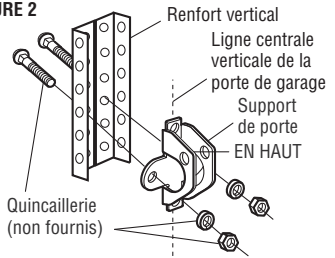

FIGURE 3

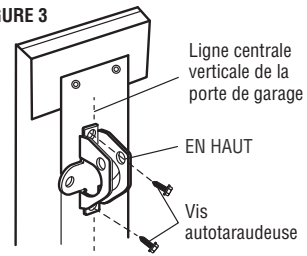

FIGURE 4

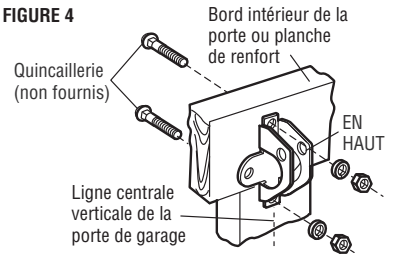

ÉTAPE 8 Installation du support de porte (suite)

OPTION B – PORTES RIGIDES

1. Centrer le support de porte sur le dessus de la porte, en l'alignant sur le support de linteau, comme illustré.
2. Marquer l'emplacement des trous de gauche et de droite, ou des trous du haut et du bas.

Portes métalliques :

- Percer des trous guides de 3/16 po, puis fixer le support de la porte avec les vis autotaraudeuses fournies.

Portes en bois :

- Percer des trous de 5/16 po et utiliser des boulons à tête bombée et à collet carré de 5/16 po-18 x 2 po, des rondelles-freins et des écrous (non fournis) ou des tire-fond de 5/16 po x 1 ½ po (non fournis) suivant les besoins particuliers de l'installation.

REMARQUE : *Le support de porte peut être installé sur le bord supérieur de la porte, au besoin pour une installation particulière. (Se reporter au dessin du positionnement facultatif à ligne pointillée.)*

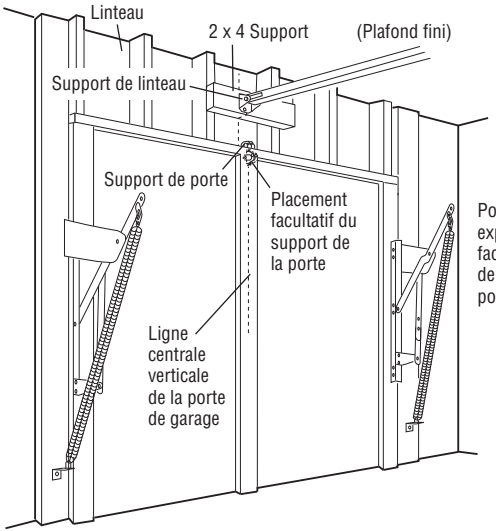

Pour une porte sans ossature exposée ou pour l'installation facultative, se servir de tire-fond de 5/16 po x 1 1/2 po (non fournis) pour fixer le support de porte.

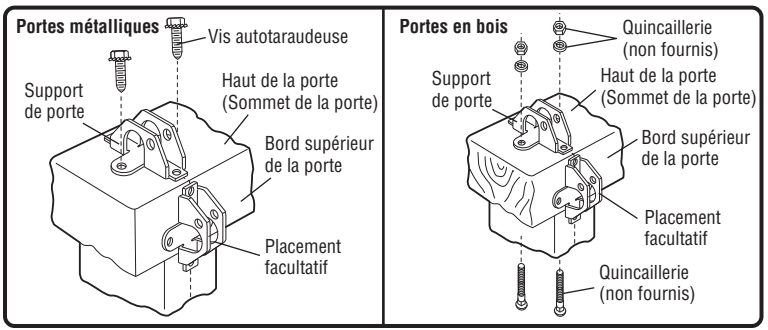

ÉTAPE 8 Raccordement de la biellette de la porte au chariot

Les méthodes d'installation varient en fonction du type porte de garage. Suivre les instructions qui correspondent à la porte du garage sur laquelle on installe l'ouvre-porte.

OPTION A – PORTES ARTICULÉES

IMPORTANT : La rainure de la biellette droite DOIT pointer loin de la biellette courbée.

1. Fermer la porte. Débrancher le chariot en tirant la poignée de déclenchement d'urgence.
2. Fixer la biellette droite sur le chariot extérieur avec l'axe de chape. Fixer avec l'anneau d'arrêt.
3. Fixer la biellette courbée sur le support de porte avec l'axe de chape. Fixer avec l'anneau d'arrêt.
4. Rapprocher les biellettes. Trouver deux paires de trous qui s'alignent et joindre les sections. Sélectionner des trous aussi éloignés que possible de manière à accroître la rigidité de la biellette et fixer avec les boulons, les écrous et les rondelles-freins.
5. Tirer la poignée de déclenchement d'urgence vers l'ouvre-porte de garage de façon à ce que la biellette de dégagement du chariot soit à l'horizontale. Le chariot se réengage automatiquement lorsque l'ouvre-porte de garage est activé.

REMARQUE : *Si les trous de la biellette courbée et de la biellette droite ne s'alignent pas, inverser la biellette droite, sélectionner deux trous (aussi éloignés que possible) et fixer avec les boulons, les écrous et les rondelles-freins. Si la biellette droite pend trop bas, couper 15 cm (6 po) de l'extrémité solide.*

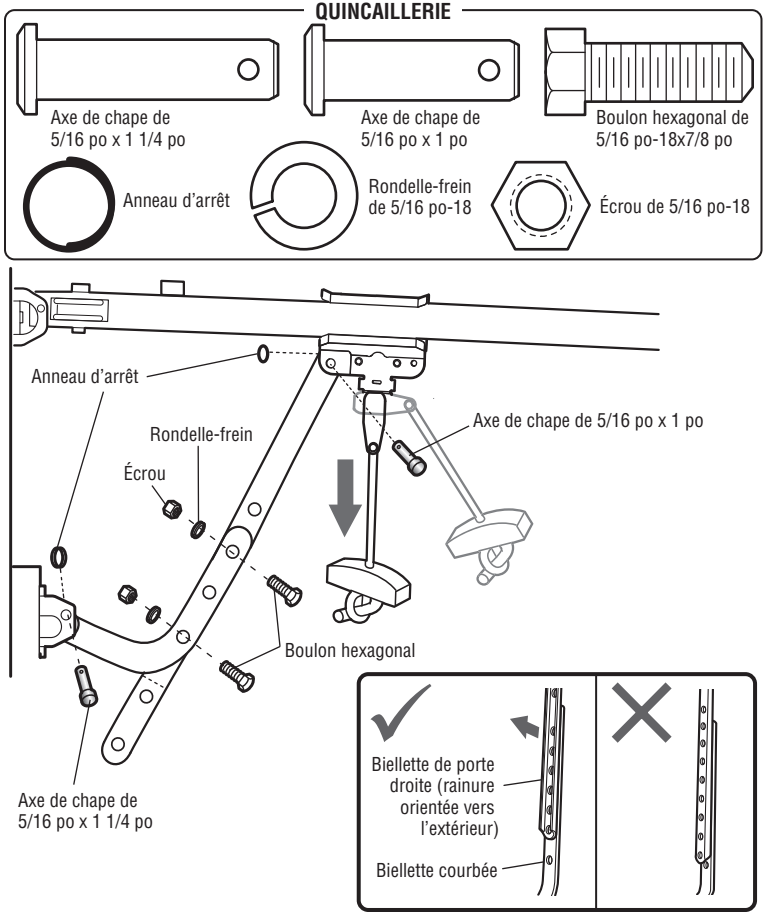

ÉTAPE 8 Raccordement de biellette de la porte au chariot (suite)

OPTION B – PORTES RIGIDES

IMPORTANT : La rainure de la biellette droite DOIT pointer loin de la biellette courbée.

1. Fermer la porte. Débrancher le chariot en tirant la poignée de déclenchement d'urgence.
2. Fixer ensemble la biellette droite et la biellette courbée sur la plus grande longueur possible (avec un chevauchement de 2 ou 3 trous) avec les boulons, les écrous et les rondelles-freins.
3. Fixer la biellette droite sur le support de porte avec l'axe de chape. Fixer avec l'anneau d'arrêt.
4. Fixer la biellette courbée sur le chariot avec l'axe de chape. Fixer avec l'anneau d'arrêt.
5. Tirer la poignée de déclenchement d'urgence vers l'ouvre-porte de garage de façon à ce que la biellette de dégagement du chariot soit à l'horizontale.

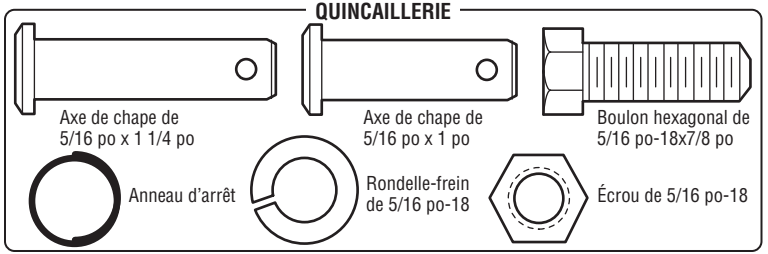

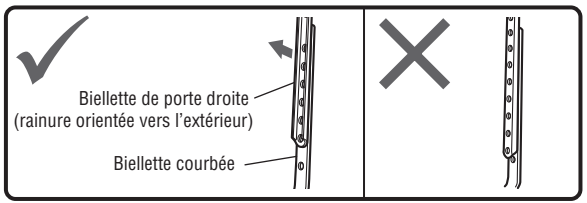

Porte rigide sans guide

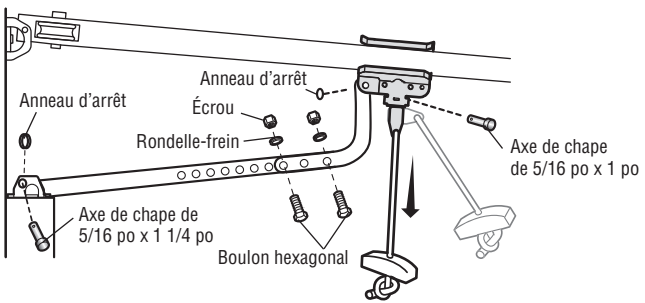

Porte rigide avec guide

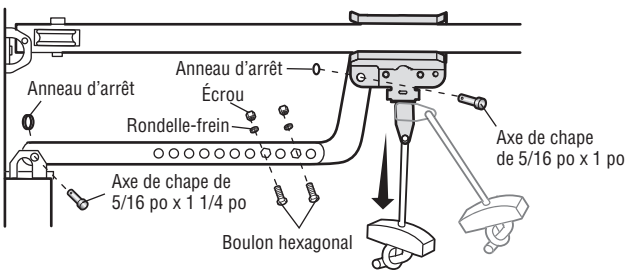

ÉTAPE 9 Installation de la commande de porte

⚠⚠ AVERTISSEMENT

Pour prévenir d'éventuelles BLESSURES GRAVES, voire MORTELLES suite à une électrocution :

- S'assurer que l'alimentation est coupée AVANT d'installer la commande de la porte.
- Raccorder UNIQUEMENT à des fils basse tension de 12 V.

Pour prévenir d'éventuelles BLESSURES GRAVES ou MORTELLES par suite d'une porte de garage qui se ferme :

- Installer la commande de porte bien en vue de la porte de garage, hors portée des jeunes enfants à une hauteur d'au moins 1,5 m (5 pi) du sol, des paliers, des marches ou de toute autre surface adjacente sur laquelle on marche, et à l'écart de TOUTES les pièces mobiles de la porte.
- Ne JAMAIS laisser des enfants faire fonctionner les boutons-poussoirs de la commande de porte ou les émetteurs de la télécommande, ni jouer avec ceux-ci.
- Actionner la porte UNIQUEMENT lorsqu'on la voit clairement, qu'elle est bien réglée et que rien ne gêne sa course.
- Garder TOUJOURS la porte de garage bien en vue jusqu'à sa fermeture complète. Ne JAMAIS laisser personne croiser la trajectoire d'une porte de garage qui se ferme.

INTRODUCTION

Les anciennes commandes de porte Chamberlain et les produits de tiers ne sont pas compatibles. Installer la commande de porte bien en vue de la porte de garage, hors de portée des jeunes enfants à une hauteur d'au moins 1,5 m (5 pi) du sol, des paliers, des marches ou de toute autre surface adjacente sur laquelle on marche, et à l'écart de TOUTES les pièces mobiles de la porte. Pour les installations de boîte simple, il n'est pas nécessaire de percer des trous ou d'installer des ancrages pour cloisons sèches. Utiliser les trous existants de la boîte simple.

REMARQUE : *L'apparence de votre produit peut différer des produits illustrés ici.*

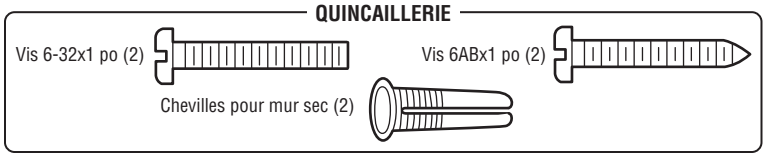

1. Dénuder 11 mm (7/16 po) d'isolation à l'extrémité du fil, puis séparer les fils.
2. Connecter un fil à chacune des deux vis situées au dos de la commande de porte. Les fils peuvent être connectés à l'une ou l'autre vis. Si votre garage est précâblé pour la commande de porte, choisir deux fils à connecter, noter les fils utilisés de manière à ce que les bons fils soient connectés à l'ouvre-porte de garage à une étape ultérieure.
3. Marquer l'emplacement de l'orifice inférieur de montage et percer un trou de 5/32 po de diamètre.
4. Visser la vis inférieure en laissant 3 mm (1/8 po) dépasser du mur.
5. Positionner le trou inférieur de la commande de porte sur la vis et la glisser vers le bas jusqu'à ce qu'elle soit bien en place.
6. Soulever la barre-poussoir et marquer le trou supérieur.
7. Retirer la commande de porte du mur et percer un trou de 5/32 po pour la vis du haut.
8. Positionner le trou inférieur de la commande de porte sur la vis et la glisser vers le bas jusqu'à ce qu'elle soit bien en place. Fixer la vis du haut.

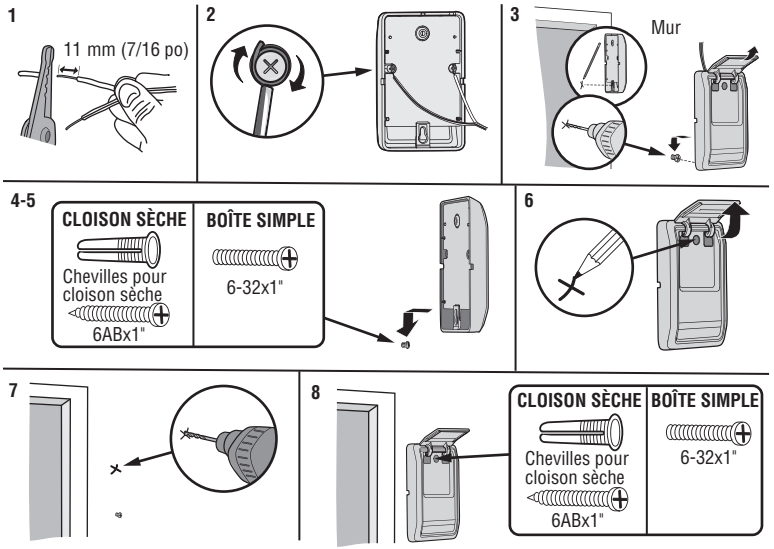

ÉTAPE 10 Raccordement de la commande de porte à l'ouvre-porte de garage

1. Acheminer les fils blanc et rouge/blanc de la commande de porte vers l'ouvre-porte de garage. Fixer le fil au mur et au plafond avec l'agrafe (cette directive ne s'applique pas à la boîte simple ou aux installations précâblées). Ne pas percer le fil avec l'agrafe, car cela créerait un court-circuit ou un circuit ouvert.
2. Dénuder 11 mm (7/16 po) d'isolation à l'extrémité du fil, près de l'ouvre-porte de garage.
3. Relier le fil aux bornes rouge et blanche de l'ouvre-porte de garage. Si votre garage est précâblé, s'assurer de connecter les mêmes fils qui ont été connectés à la commande de porte. Pour insérer les fils ou les libérer de la borne, appuyer sur la languette avec la pointe du tournevis.

QUINCAILLERIE

Agrafes isolées (non montrées)

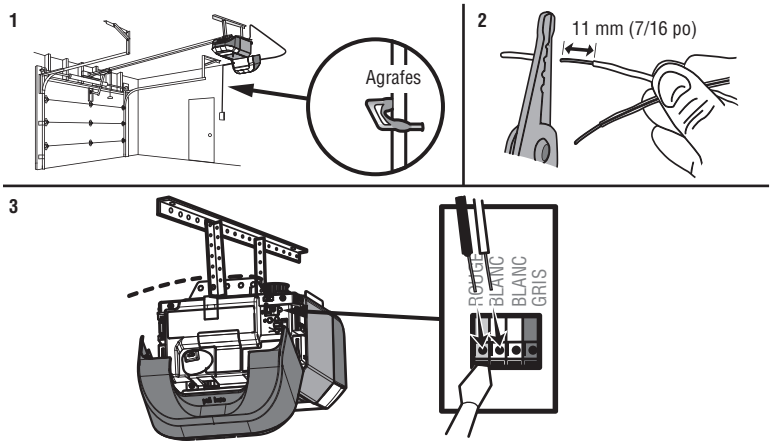

ÉTAPE 11 Fixation des étiquettes d'avertissement

1. Apposer l'étiquette d'avertissement sur le mur, près de la commande de porte, avec des punaises ou des agrafes.
2. Apposer l'étiquette concernant l'essai d'inversion de sécurité/ouverture manuelle bien en vue sur le côté intérieur de la porte de garage.

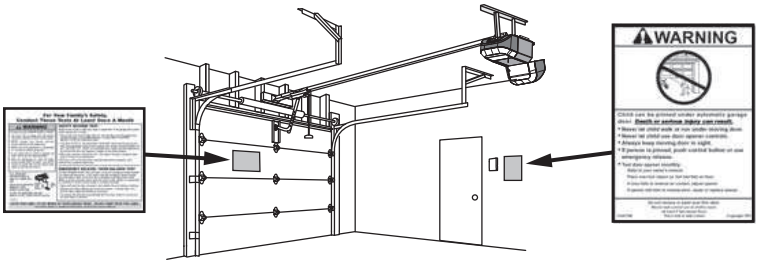

ÉTAPE 12 Installation du dispositif Protector System®

⚠ AVERTISSEMENT

S'assurer que l'ouvre-porte de garage est hors tension AVANT d'installer le capteur d'inversion de sécurité.

Pour prévenir des BLESSURES GRAVES ou MORTELLES par suite d'une porte de garage qui se ferme :

- Raccorder et aligner correctement le capteur d'inversion de sécurité. Ce dispositif de sécurité obligatoire NE DOIT PAS être désactivé.
- Installer le capteur d'inversion de sécurité de manière à ce que le faisceau NE SOIT PAS À UNE HAUTEUR de plus de 15 cm (6 po) au-dessus du plancher du garage.

RENSEIGNEMENTS IMPORTANTS AU SUJET DU CAPTEUR D'INVERSION DE SÉCURITÉ
Le capteur d'inversion de sécurité doit être connecté et aligné correctement avant que l'ouvre-porte de garage n'entame le mouvement de fermeture
Le capteur de transmission (doté d'un témoin à DEL ambre) transmet un faisceau de lumière invisible au capteur de réception (muni d'un témoin à DEL vert). Si un obstacle brise le faisceau de lumière pendant que la porte se ferme, la porte s'arrêtera et remontera jusqu'à la position entièrement ouverte et l'éclairage de l'ouvre-porte clignotera 10 fois.
REMARQUE : *Pour économiser l'énergie, l'ouvre-porte de garage se met en mode de veille lorsque la porte est complètement fermée. Le mode de veille ferme l'ouvre-porte de garage jusqu'à ce qu'il soit activé. Le mode de veille est séquencé à l'ampoule d'éclairage de l'ouvre-porte de garage; lorsque l'ampoule s'éteint, le témoin à DEL du capteur s'éteint et chaque fois que l'éclairage de l'ouvre-porte de garage s'allume, le témoin à DEL du capteur s'allume. L'ouvre-porte de garage ne se met en mode de veille que lorsqu'il a achevé cinq cycles de mise sous tension.*
Lors de l'installation des capteurs d'inversion de sécurité, vérifier les points suivants :

- Les capteurs sont installés à l'intérieur du garage, un de chaque côté de la porte.
- Les capteurs sont face à face avec les lentilles alignées et la lentille du capteur de réception ne reçoit pas de lumière directe du soleil.
- Les capteurs sont installés tout au plus à 15 cm (6 po) au-dessus du plancher et le faisceau lumineux est dégagé.

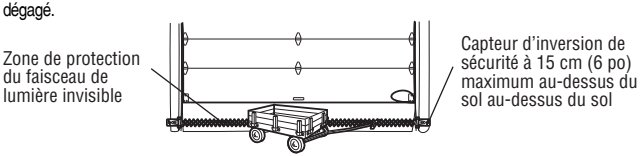

En faisant face à la porte depuis l'intérieur du garage

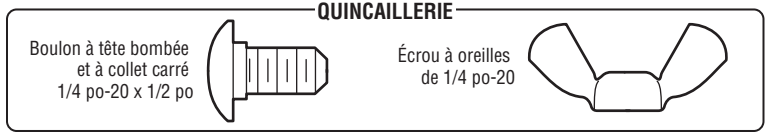

Les capteurs d'inversion de sécurité peuvent être fixés au guide de porte, au mur ou au sol. Les capteurs ne doivent pas être installés à plus de 15 cm (6 po) au-dessus du sol. Si votre guide de porte ne supporte pas solidement le support de capteur, une installation murale est recommandée. Choisir l'une des installations suivantes.

OPTION A - INSTALLATION AUX GUIDES DE LA PORTE DE GARAGE

1. Faire glisser les biellettes courbées du support de capteur sur le pourtour du guide de la porte. Enclencher en place afin que le support de capteur soit abouté contre le guide.
2. Faire glisser le boulon à tête bombée et collet carré dans la fente de chaque capteur.
3. Insérer le boulon par le trou du support de capteur et le fixer avec l'écrou à oreilles. Les lentilles des deux capteurs doivent pointer l'une vers l'autre. S'assurer que la lentille n'est pas obstruée par le support de capteur.

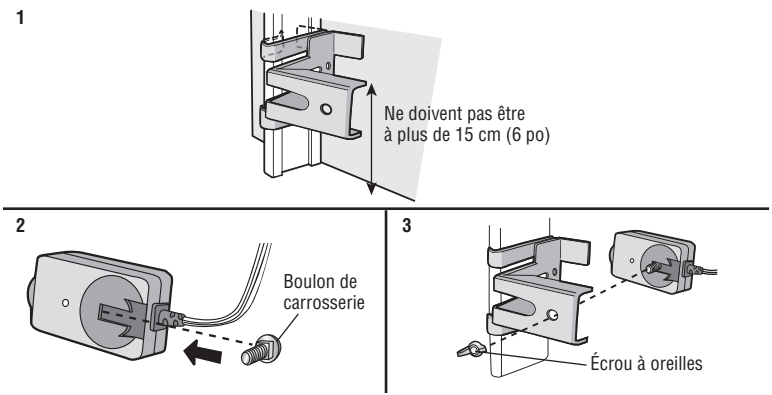

ÉTAPE 12 Installation du Protector System® (suite)

OPTION B – INSTALLATION AU MUR

Si une profondeur supplémentaire est nécessaire, on peut employer un support de rallonge (non fourni) ou des cales en bois. S'assurer que chaque support a le même dégagement, de sorte qu'ils soient correctement alignés.

1. Placer le support de capteur contre le mur, les biellettes courbées étant dirigées vers la porte. S'assurer qu'il y a un dégagement suffisant et qu'aucun obstacle ne se trouve dans le parcours du faisceau du capteur. Marquer les trous.
2. Percer des trous guides de 3/16 po pour chaque support de capteur et fixer les supports sur le mur avec les tire-fonds (non fournis).
3. Faire glisser le boulon à tête bombée et collet carré dans la fente de chaque capteur.
4. Insérer le boulon par le trou du support de capteur et le fixer avec l'écrou à oreilles. Les lentilles des deux capteurs doivent pointer l'une vers l'autre. S'assurer que la lentille n'est pas obstruée par le support de capteur.

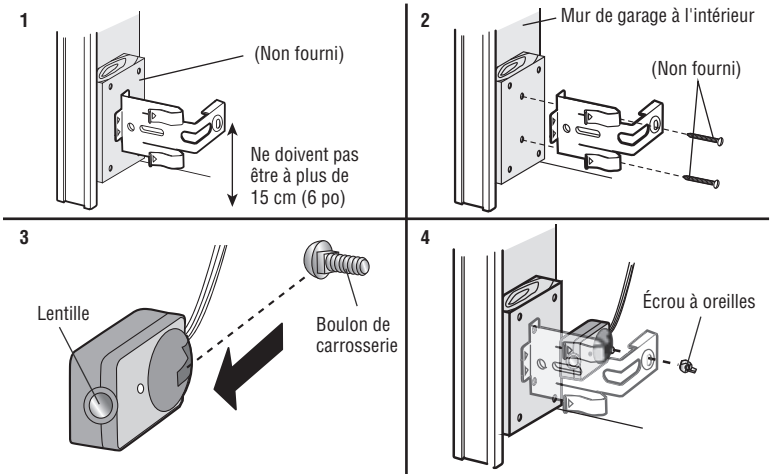

OPTION C - INSTALLATION AU SOL

Utiliser un support de rallonge (non fourni) ou une cale de bois pour soulever le support de capteur, au besoin.

1. Mesurer soigneusement la position des deux supports de capteurs de sorte qu'ils seront à la même distance du mur et dégagés.
2. Fixer les supports de capteurs au sol avec des ancrages de béton (non fournis).
3. Faire glisser le boulon à tête bombée et collet carré dans la fente de chaque capteur.
4. Insérer le boulon par le trou du support de capteur et le fixer avec l'écrou à oreilles. Les lentilles des deux capteurs doivent pointer l'une vers l'autre. S'assurer que la lentille n'est pas obstruée par le support de capteur.

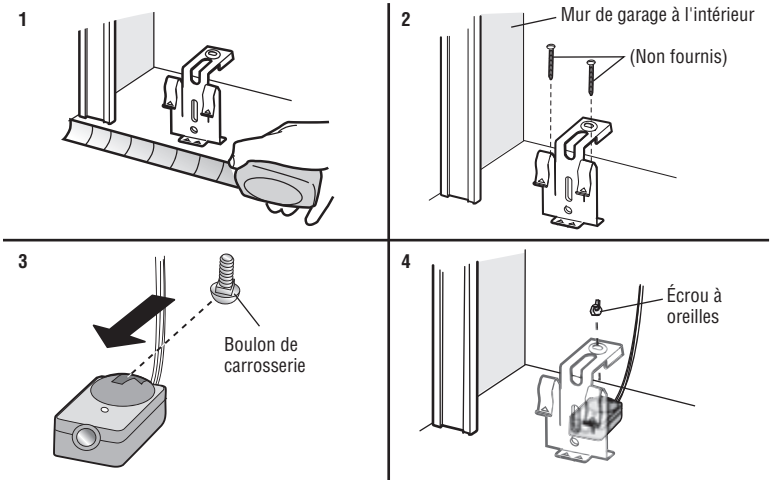

ÉTAPE 13 Câblage des capteurs d'inversion de sécurité

Si votre porte de garage est déjà câblée pour l'installation de capteurs d'inversion de sécurité, passer à page 25.

OPTION A - INSTALLATION SANS CÂBLES PRÉINSTALLÉS

1. Acheminer le fil des deux capteurs vers l'ouvre-porte de garage. Fixer le fil au mur et au plafond avec les agrafes.
2. Dénuder 11 mm (7/16 po) d'isolation de chaque ensemble de fils. Séparer les fils. Torsader les fils blancs ensemble. Torsader les fils blanc/noir ensemble.
3. Insérer les fils blancs dans la borne blanche de l'ouvre-porte de garage. Insérer les fils blanc/noir dans la borne grise de l'ouvre-porte de garage. Pour insérer ou retirer les fils de la borne, appuyer sur la languette avec la pointe du tournevis.

QUINCAILLERIE

Agrafes isolées (non montrées)

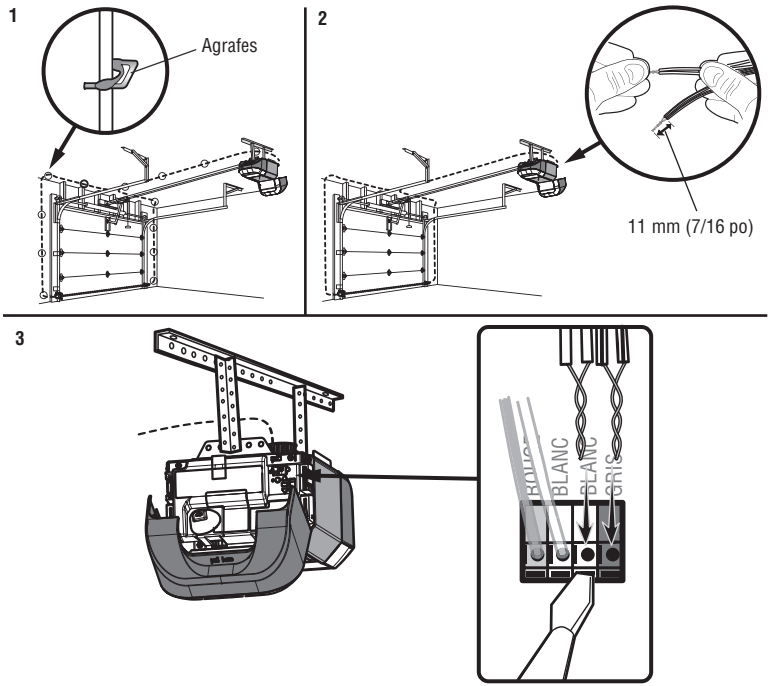

ÉTAPE 13 Câblage des capteurs d'inversion de sécurité (suite)

OPTION B - INSTALLATION PRÉCÂBLÉE

1. Couper l'extrémité du câble du capteur d'inversion de sécurité en s'assurant qu'il reste suffisamment de longueur pour atteindre les câbles préinstallés du mur.
2. Séparer les câbles du capteur d'inversion de sécurité et dénuder 11 mm (7/16 po) d'isolant de chaque extrémité. Choisir deux des fils préinstallés et dénuder 11 mm (7/16 po) d'isolant de chaque extrémité. S'assurer de choisir les fils préinstallés de même couleur pour chacun des capteurs.
3. Connecter les fils préinstallés aux fils des capteurs avec un capuchon de connexion en s'assurant que les couleurs correspondent sur chaque capteur. Par exemple, le fil blanc se raccorde au fil jaune et le fil blanc/noir se raccorde au fil violet.
4. Au niveau de l'ouvre-porte de garage, dénuder 11 mm (7/16 po) d'isolation de chaque extrémité des fils choisis précédemment pour les capteurs d'inversion de sécurité. Torsader les fils de même couleur.
5. Insérer les fils reliés aux fils blancs des capteurs de sécurité à la borne blanche de l'ouvre-porte de garage. Insérer les fils reliés aux fils blanc/noir des capteurs de sécurité à la borne grise de l'ouvre-porte de garage.

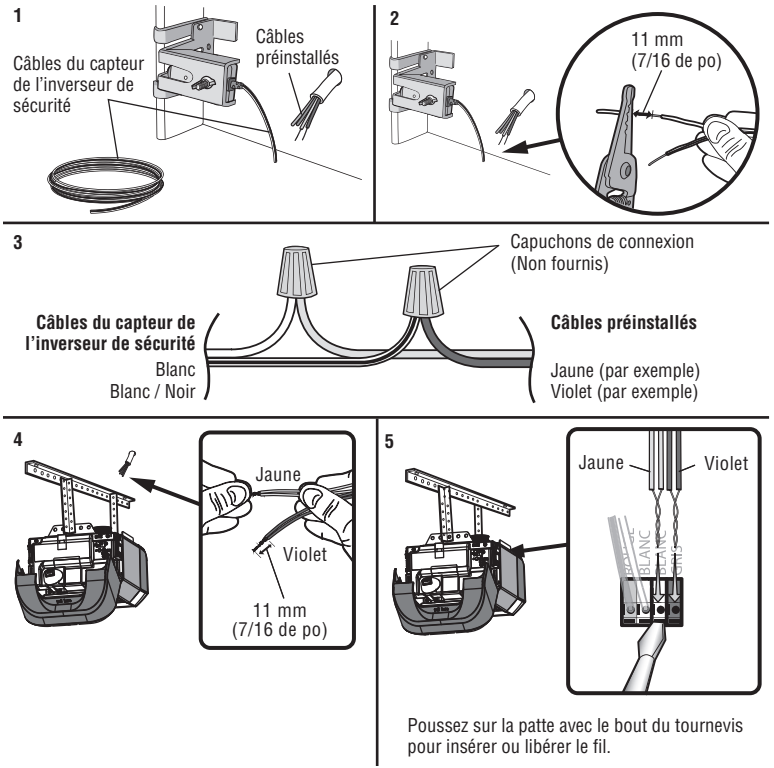

Poussez sur la patte avec le bout du tournevis pour insérer ou libérer le fil.

ÉTAPE 14 Raccordement de l'alimentation

⚠ AVERTISSEMENT

Pour éviter toute BLESSURE potentielle GRAVE, voire MORTELLE, par électrocution ou brûlure :

- S'assurer que l'ouvre-porte est hors tension et couper l'alimentation du circuit AVANT de retirer le couvercle pour procéder à un branchement permanent.
- L'installation et le câblage de la porte de garage DOIVENT être conformes à TOUS les codes électriques et de construction locaux.
- Ne JAMAIS utiliser un cordon de rallonge ou un adaptateur bifilaire ni modifier la fiche de QUELQUE manière que ce soit pour l'insérer dans la prise. S'assurer que l'ouvre-porte est mis à la terre.

Pour éviter les difficultés pendant l'installation, ne pas faire fonctionner l'ouvre-porte pour le moment.

Afin de minimiser les risques de décharge électrique, le cordon d'alimentation de l'ouvre-porte de garage comporte une fiche à trois broches, dont une de mise à la terre. Cette fiche ne peut être branchée que dans une prise de courant mise à la terre. Si la fiche ne peut pas être branchée dans la prise de courant, s'adresser à un électricien qualifié pour faire poser une prise de courant adéquate.

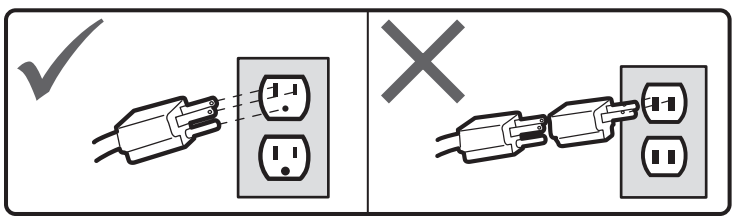

DEUX OPTIONS SONT POSSIBLES POUR RACCORDER L'ALIMENTATION :

OPTION A - CÂBLAGE TYPIQUE

1. Brancher l'ouvre-porte de garage dans une prise de courant mise à la terre.
2. NE PAS faire fonctionner l'ouvre-porte de garage pour le moment.

OPTION B - CÂBLAGE PERMANENT

Si les codes municipaux exigent une installation électrique permanente, procéder comme suit. Pour procéder à un branchement permanent par le trou de 2,2 cm (7/8 po) pratiqué dans le dessus du moteur (conformément au code local) :

1. Retirer les vis du couvercle du moteur et mettre le couvercle de côté.
2. Enlever le cordon à 3 broches attaché.
3. Brancher le fil noir (courant secteur) sur la vis de la borne en laiton; le fil blanc (neutre) sur la vis de la borne argent, puis le fil de terre sur la vis de terre verte. **L'ouvre-porte doit obligatoirement être mis à la terre.**
4. Remettre le couvercle en place.

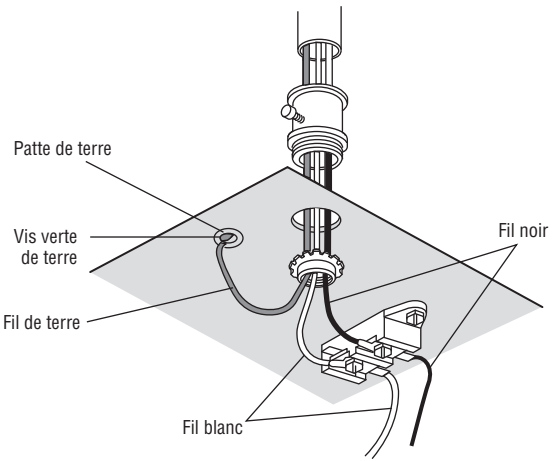

ÉTAPE 15 Alignement des capteurs d'inversion de sécurité

La porte ne se fermera pas si les capteurs n'ont pas été installés et alignés correctement.

Si le faisceau lumineux est obstrué ou mal aligné quand la porte se ferme, celle-ci inversera sa course et l'éclairage de l'ouvre-porte de garage clignotera dix fois. Si la porte est déjà ouverte, elle ne se fermera pas.

1. S'assurer que les témoins à DEL des deux capteurs sont allumés. Les témoins à DEL des deux capteurs s'allumeront en continu s'ils sont alignés et câblés correctement.

Les capteurs peuvent être alignés en desserrant les écrous à oreilles, en corrigeant l'alignement, puis en resserrant les écrous à oreilles.

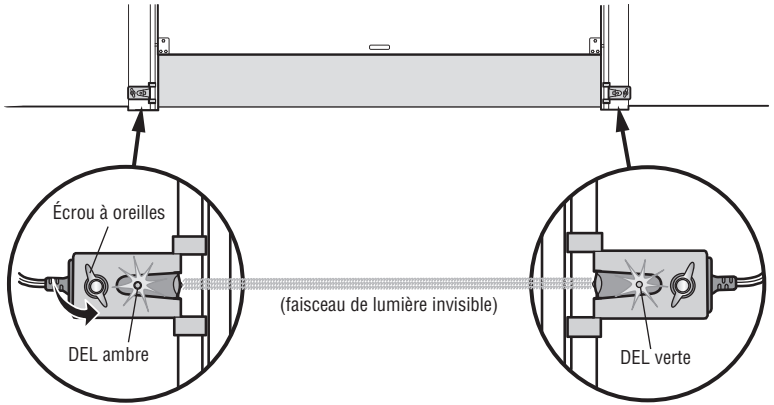

Si le capteur récepteur est exposé directement à la lumière du soleil, l'installer à la place sur le côté opposé de la porte. Inverser aussi l'installation du capteur émetteur.

SI LE TÉMOIN À DEL AMBRE DU CAPTEUR ÉMETTEUR NE S'ALLUME PAS :

1. S'assurer que l'ouvre-porte de garage reçoit bien l'alimentation électrique.
2. S'assurer que le fil du capteur n'est pas court-circuité ni rompu.
3. S'assurer que le capteur a été câblé correctement : les fils blancs à la borne blanche et les fils blanc/noir à la borne grise.

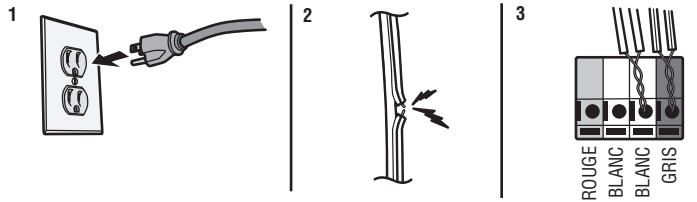

SI LE TÉMOIN À DEL VERT DU CAPTEUR RÉCEPTEUR NE S'ALLUME PAS :

1. S'assurer que le fil du capteur n'est pas court-circuité ni rompu.
2. S'assurer que les capteurs sont alignés.

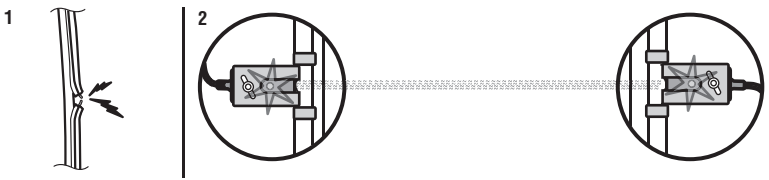

ÉTAPE 16 S'assurer que la commande de porte est correctement câblée

Si la commande de porte a été installée et câblée correctement, un message s'affichera à l'écran du Smart Control Panel.

Réglages

Introduction

⚠ AVERTISSEMENT

Sans un système d'inversion de sécurité bien installé, des personnes (plus particulièrement les petits enfants) pourraient être GRIÈVEMENT BLESSÉES ou TUÉES par une porte de garage qui se referme.

- Un réglage erroné des limites de fin de course de la porte de garage gênera le bon fonctionnement du système d'inversion de sécurité.
- Après avoir effectué QUELQUE réglage que ce soit, on DOIT faire l'essai du système d'inversion de sécurité. La porte de garage DOIT remonter au contact d'un objet d'une hauteur de 3,8 cm (1 1/2 po) (ou d'un 2 x 4 posé à plat) du sol.

⚠ ATTENTION

Pour prévenir les dommages aux véhicules, s'assurer que la porte entièrement ouverte offre un dégagement suffisant.

Votre ouvre-porte de garage a été conçu avec des commandes électroniques pour simplifier la configuration et les réglages. Les réglages vous permettent de programmer le point d'arrêt de fermeture ou d'ouverture de la porte. Les commandes électroniques détectent la force requise pour l'ouverture et la fermeture de la porte. La force est réglée automatiquement lorsqu'on programme la course.

REMARQUE : *Si quoi que ce soit gêne l'ouverture de la porte, cette dernière s'arrêtera. Si quoi que ce soit gêne la fermeture de la porte, cette dernière remontera.*

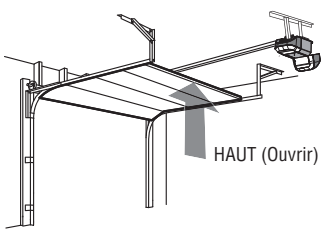

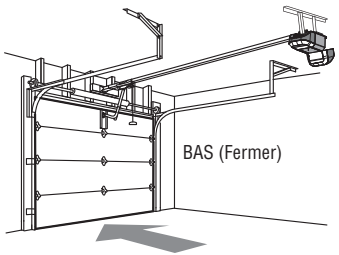

Portes rigides uniquement

Lors du réglage de la course d'ouverture d'une porte rigide, s'assurer que la porte ne penche pas vers l'arrière lorsqu'elle est complètement ouverte. Si la porte est penchée vers l'arrière, cela causera un mouvement brusque de la porte lors de l'ouverture ou de la fermeture.

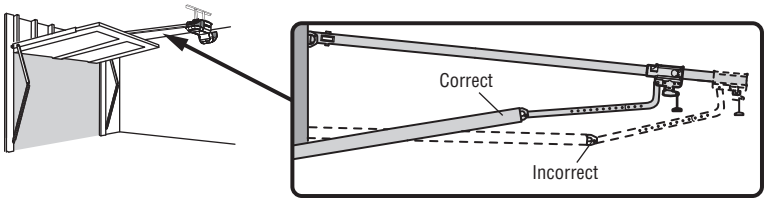

Boutons de programmation

Les boutons de programmation sont situés sur le panneau gauche de l'ouvre-porte de garage et servent à programmer la course. Durant la programmation, les boutons fléchés vers le HAUT et le BAS peuvent être utilisés pour déplacer la porte vers le haut et le bas, au besoin.

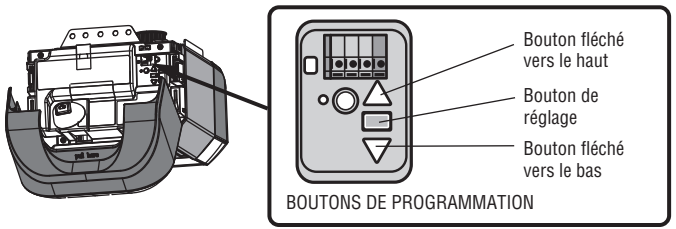

Réglages

ÉTAPE 1 Programmation de la course

⚠ AVERTISSEMENT

Sans un système d'inversion de sécurité bien installé, des personnes (plus particulièrement les petits enfants) pourraient être GRIÈVEMENT BLESSÉES ou TUÉES par une porte de garage qui se referme.

- Un réglage erroné des limites de fin de course de la porte de garage gênera le bon fonctionnement du système d'inversion de sécurité.
- Après avoir effectué QUELQUE réglage que ce soit, on DOIT faire l'essai du système d'inversion de sécurité. La porte de garage DOIT remonter au contact d'un objet d'une hauteur de 3,8 cm (1 1/2 po) (ou d'un 2 x 4 posé à plat) du sol.

Durant la programmation, les boutons fléchés vers le HAUT et le BAS peuvent être utilisés pour déplacer la porte vers le haut et le bas, au besoin.

1. Enfoncer et tenir le bouton de réglage jusqu'à ce que le bouton fléché vers le haut commence à clignoter ou qu'un bip se fasse entendre.
2. Enfoncer et tenir le bouton fléché vers le haut jusqu'à ce que la porte soit à la position d'ouverture désirée.
3. Une fois que la porte est dans la position d'ouverture désirée, appuyer sur le bouton de réglage et le relâcher. L'éclairage de l'ouvre-porte de garage clignotera deux fois et le bouton fléché vers le bas commencera à clignoter. ***REMARQUE IMPORTANTE :*** *Pour les installations sur une porte rigide, consulter page 28.*
4. Enfoncer et tenir le bouton fléché vers le bas jusqu'à ce que la porte soit à la position de fermeture désirée.
5. Lorsque la porte est dans la position de fermeture désirée, enfoncer et relâcher le bouton de réglage. L'éclairage de l'ouvre-porte de garage clignotera deux fois et le bouton fléché vers le haut commencera à clignoter.
6. Enfoncer et relâcher le bouton fléché vers le haut. Lorsque la porte se déplace à la position d'ouverture programmée, le bouton fléché vers le bas commencera à clignoter.
7. Enfoncer et relâcher le bouton fléché vers le bas. La porte se déplacera jusqu'à la position de FERMETURE programmée. La programmation est terminée.

* Si l'éclairage de l'ouvre-porte de garage clignote cinq fois au cours des étapes de programmation de la course, le délai de programmation est échu. Si l'éclairage de l'ouvre-porte de garage clignote dix fois au cours des étapes de programmation de la course, les capteurs d'inversion de sécurité sont mal alignés ou obstrués (voir page 27). Lorsque les capteurs sont alignés et dégagés, effectuer un cycle d'ouverture et de fermeture complet de la porte en utilisant la télécommande ou les boutons UP et DOWN. La programmation est terminée. Si la porte ne s'actionne pas, répéter les étapes de la programmation de la course.

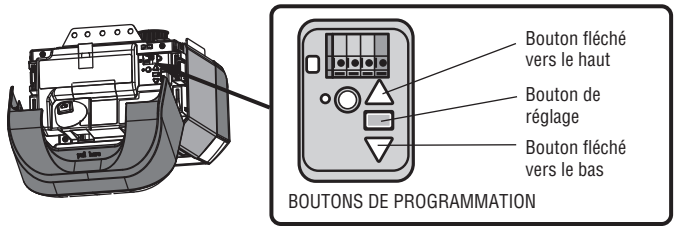

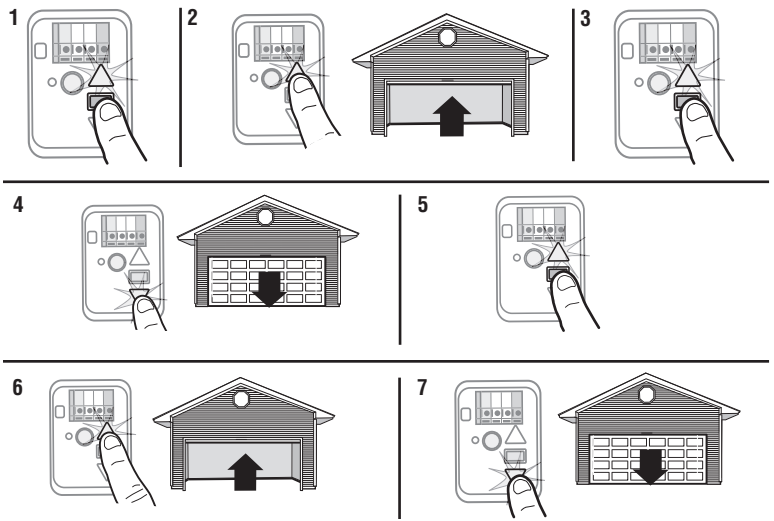

ÉTAPE 2 Essai du système d'inversion de sécurité

⚠ AVERTISSEMENT

Sans un système d'inversion de sécurité bien installé, des personnes (plus particulièrement les petits enfants) pourraient être GRIÈVEMENT BLESSÉES ou TUÉES par une porte de garage qui se referme.

- Le système d'inversion de sécurité DOIT être testé chaque mois.
- Après avoir effectué QUELQUE réglage que ce soit, on DOIT faire l'essai du système d'inversion de sécurité. La porte de garage DOIT remonter au contact d'un objet d'une hauteur de 3,8 cm (1 1/2 de po) (ou un 2 x 4 posé à plat) du sol.

1. La porte étant entièrement ouverte, placer une planche de 3,8 cm (1 1/2 de po) d'épaisseur (ou un 2 x 4 à plat) sur le sol, centrée sous la porte de garage.
2. Appuyer sur le bouton-poussoir de la télécommande pour fermer la porte. La porte DOIT remonter quand elle entre en contact avec la planche.

Si la porte arrête sa course, mais ne l'inverse pas :

1. Revoir les instructions d'installation fournies pour vérifier que toutes les étapes ont bien été suivies;
2. Répéter la programmation de la course de la porte (voir Étape 1 du réglage).
3. Répéter l'essai du système d'inversion de sécurité.

Si l'essai échoue encore, appeler un technicien formé en systèmes de porte.

1

2

ÉTAPE 3 Essai du Protector System®

⚠ AVERTISSEMENT

Sans un système d'inversion de sécurité bien installé, des personnes (plus particulièrement les petits enfants) pourraient être GRIÈVEMENT BLESSÉES ou TUÉES par une porte de garage qui se referme.

1. Ouvrir la porte. Mettre la boîte en carton de l'ouvre-porte dans la trajectoire de la porte.
2. Appuyer sur le bouton-poussoir de la télécommande pour fermer la porte. La porte ne se déplacera pas de plus de 2,5 cm (1 po) et l'éclairage de l'ouvre-porte de garage clignotera 10 fois.

L'ouvre-porte de garage ne se fermera pas avec une télécommande si le témoin à DEL d'un des deux capteurs d'inversion de sécurité est éteint (ce qui indique que le détecteur est mal aligné ou obstrué). Si l'ouvre-porte de garage ferme la porte lorsque le capteur d'inversion de sécurité est obstrué (et que les capteurs ne sont pas à plus de 15 cm [6 po] du sol), appeler un technicien formé en systèmes de porte.

1

2

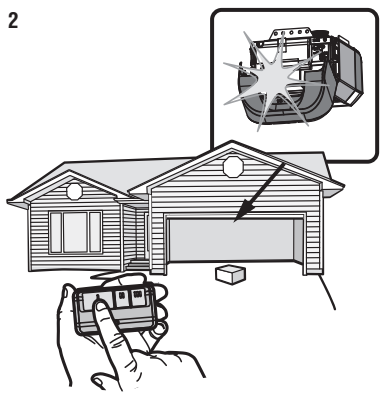

Batterie de secours

ÉTAPE 1 Installation de la batterie

⚠ AVERTISSEMENT

Pour réduire le risque d'INCENDIE ou de BLESSURES :

- Débrancher TOUTE alimentation électrique et la batterie AVANT d'effectuer TOUT entretien ou TOUTE intervention.
- Utiliser UNIQUEMENT la pièce Chamberlain nº 041A6357-1 pour remplacer la batterie.
- Ne PAS jeter la batterie au feu. La batterie peut exploser. Pour connaître les instructions relatives à son élimination, vérifier les codes locaux.

⚠ ATTENTION

Porter TOUJOURS des gants de protection et des lunettes de sécurité lors du remplacement de la batterie ou d'une intervention à proximité du compartiment de la batterie.

Le système d'alimentation par batterie de secours vous permet d'entrer ou de sortir de votre garage lors d'une panne de courant. La batterie n'a pas besoin d'être complètement chargée pour faire fonctionner l'ouvre-porte de garage. Lorsque l'ouvre-porte de garage fonctionne sur la batterie de secours, il fonctionne plus lentement et la DEL d'état de la batterie s'allume en orange; un bip est émis environ toutes les deux secondes. Les fonctions suivantes ne sont pas disponibles lors du fonctionnement par batterie de secours :

- Éclairage de l'ouvre-porte de garage
- Dispositifs et fonctions de fermeture non surveillée (p. ex. myQ® App et fonction de minuterie de fermeture TCC)

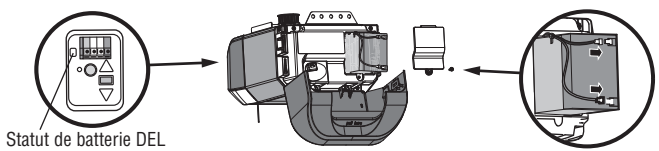

1. Débrancher l'ouvre-porte de garage.
2. Ouvrir le diffuseur situé sur le panneau droit de l'ouvre-porte de garage. Utiliser un tournevis cruciforme pour retirer le couvercle de la batterie de l'ouvre-porte de garage.
3. Insérer partiellement la batterie dans son compartiment en faisant pointer les bornes vers l'extérieur.
4. Relier les fils rouge (+) et noir (-) de l'ouvre-porte de garage aux bornes correspondantes de la batterie.
5. Remettre en place le couvercle de la batterie.
6. Brancher l'ouvre-porte de garage.
7. Attendre que le témoin à DEL vert de la batterie commence à clignoter avant de passer à la mise à l'essai de la batterie.

ÉTAPE 2 Mise à l'essai de la batterie

1. Débrancher l'ouvre-porte de garage. La DEL d'état de charge de la batterie s'allumera en orange de manière continue, ce qui indique que l'ouvre-porte fonctionne sur batterie ou clignotera pour indiquer que la batterie est faible. ***REMARQUE :*** *S'assurer que l'ouvre-porte du garage est débranché.*
2. Ouvrir et fermer la porte avec la télécommande ou la commande de porte. L'ouvre-porte de garage fonctionnera plus lentement si la batterie n'est pas complètement chargée. La durée de recharge complète de la batterie est de 24 heures.
3. Brancher l'ouvre-porte de garage. Vérifier que la DEL d'état de charge de la batterie clignote en vert, ce qui indique que la batterie se recharge.

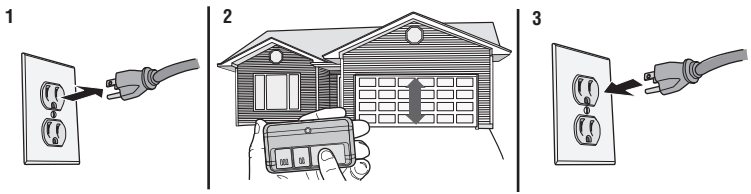

Recharge de la batterie

La batterie se recharge lorsque l'ouvre-porte de garage est branché dans une prise de courant de 120 V c. a. sous tension. La recharge complète de la batterie prend 24 heures. Une batterie complètement chargée fournit une tension de 12 V c. c. à l'ouvre-porte de garage pendant une ou deux journées de fonctionnement normal lors d'une panne de courant. Une fois que l'alimentation électrique a été rétablie, la batterie se rechargera dans les 24 heures. La batterie durera environ un à deux ans pour un usage normal. Les instructions de remplacement sont fournies avec la batterie. Pour obtenir une longévité maximale de la batterie et éviter des dommages, la débrancher si l'ouvre-porte de garage doit rester débranché pendant une longue période de temps, par exemple pour les résidences secondaires.

REMARQUE : *Lorsque l'ouvre-porte de garage est en mode d'alimentation par batterie de secours, les fonctions d'éclairage, de minuterie de fermeture et de fermeture à distance de l'ouvre-porte de garage ne sont pas disponibles.*

Connectez-vous votre téléphone intelligent

Il vous faudra :

- Un téléphone intelligent, tablette ou ordinateur portatif activés par Wi-Fi
- Connexion internet à bande large
- Un puissant signal Wi-Fi dans le garage **(2,4 GHz, 802.11b/g/n exigés)**, voir page 3
- Le mot de passe du réseau de votre domicile (compte principal du routeur, pas le réseau d'invité)
- Numéro de série myQ® situé l'ouvre-porte de garage

Télécharger le myQ® App pour créer un compte et vous connecter

Ouvrez et fermez la porte, recevez des alertes et établissez des horaires de n'importe où. Les ouvre-portes de garage intelligents reçoivent aussi des mises à jour logicielles pour garantir que l'ouvre-porte bénéficie des plus récentes caractéristiques opérationnelles.

1. Télécharger le myQ® App
2. Ouvrir un compte et vous connecter.

Pour plus d'information sur la façon de connecter votre ouvre-porte de garage, allez à support.chamberlaingroup.com.

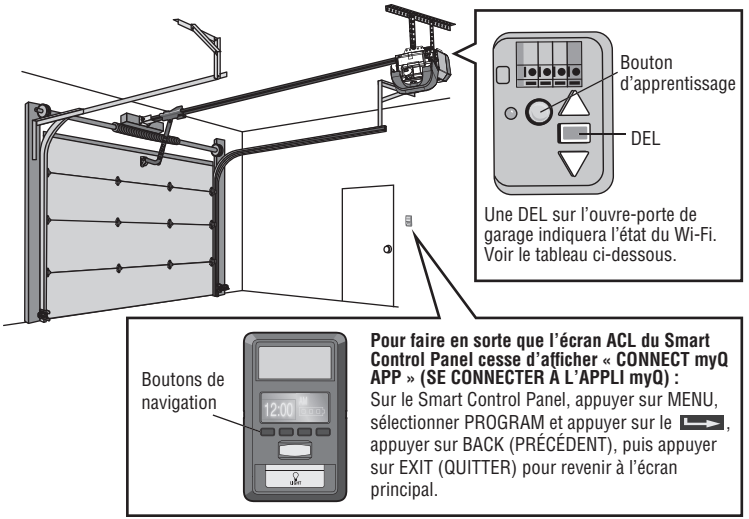

État du Wi-Fi	
DEL	**Définition**
Bleu	**Arrêt** - Le Wi-Fi n'est pas activé. **Clignotant** - Mettre l'ouvre-porte de garage en mode d'apprentissage Wi-Fi. **Allumé en continu** - L'appareil mobile est connecté à l'ouvre-porte de garage.
Bleu et verte	**Clignotant** - Tentative de connexion au routeur.
Vert	**Clignotant** - Tentative de connexion au serveur Internet. **Allumé en continu** - Le Wi-Fi a été configuré et l'ouvre-porte de garage est connecté à Internet.

REMARQUES :

myQ® App NE FONCTIONNERA PAS si l'ouvre-porte de garage fonctionne sur l'alimentation de la batterie.

Pour effacer les réglages Wi-Fi, consultez page 37.

IMPORTANTES CONSIGNES DE SÉCURITÉ

⚠ AVERTISSEMENT

Pour réduire le risque de BLESSURES GRAVES, voire MORTELLES :

1. LIRE ET OBSERVER TOUS LES AVERTISSEMENTS ET TOUTES LES INSTRUCTIONS.
2. Garder TOUJOURS la télécommande hors portée des enfants. Ne JAMAIS laisser des enfants faire fonctionner les télécommandes ou les boutons-poussoirs de la commande de porte de garage ou jouer avec ceux-ci.
3. Actionner la porte de garage UNIQUEMENT lorsqu'on peut la voir clairement, qu'elle est bien réglée et qu'aucun objet n'obstrue sa course.
4. Garder TOUJOURS la porte de garage en vue et toute personne ou tout objet à l'écart de la porte jusqu'à sa fermeture complète. PERSONNE NE DOIT CROISER LA TRAJECTOIRE DE LA PORTE EN MOUVEMENT.
5. PERSONNE NE DOIT PASSER SOUS UNE PORTE ARRÊTÉE OU PARTIELLEMENT OUVERTE.
6. Si possible, utiliser la poignée de déclenchement d'urgence pour désengager le chariot UNIQUEMENT lorsque la porte de garage est FERMÉE. Faire preuve de prudence lors de l'utilisation de cette poignée lorsque la porte est ouverte. Des ressorts affaiblis ou brisés ou une porte déséquilibrée peuvent entraîner la chute rapide et/ou inattendue de la porte et accroître le risque de BLESSURES GRAVES, voire MORTELLES.
7. Ne JAMAIS utiliser la poignée de déclenchement d'urgence à moins que rien ni personne n'obstrue la trajectoire de la porte.
8. Ne JAMAIS utiliser la poignée pour ouvrir ou fermer la porte de garage. Il y a risque de chute si le nœud de la corde se défait.
9. Après avoir effectué QUELQUE réglage que ce soit, on DOIT faire l'essai du système d'inversion de sécurité.
10. Le système d'inversion de sécurité DOIT être testé chaque mois. La porte de garage DOIT pouvoir inverser sa course au contact d'un objet de 3,8 cm (1 1/2 po) (ou d'une planche de 2 x 4) posé(e) sur le sol. À défaut de régler l'ouvre-porte de garage correctement, le risque de BLESSURES GRAVES ou MORTELLES sera accru.
11. GARDER TOUJOURS LA PORTE DE GARAGE BIEN ÉQUILIBRÉE (voir page 2). Une porte mal équilibrée peut ne PAS inverser sa course en cas de besoin et pourrait entraîner des BLESSURES GRAVES, voire MORTELLES.
12. TOUTES les réparations des câbles, des ressorts et de la quincaillerie, lesquels sont sous une tension EXTRÊME, DOIVENT être confiées à des techniciens formés à cet effet.
13. Couper TOUJOURS l'alimentation électrique et par batterie AVANT d'effectuer QUELQUE réparation que ce soit ou d'enlever des couvercles.
14. Ce système d'actionneur est équipé d'un dispositif de fonctionnement sans surveillance. La porte est susceptible de se mettre en mouvement inopinément. PERSONNE NE DOIT CROISER LA TRAJECTOIRE DE LA PORTE EN MOUVEMENT.
15. NE PAS installer sur une porte rigide dans le cas de dispositifs ou fonctions permettant la fermeture non surveillée. Les dispositifs et fonctions non surveillés doivent être utilisés UNIQUEMENT avec des portes articulées.

16. CONSERVER CES INSTRUCTIONS.

Fonctionnement

Utilisation de votre ouvre-porte de garage

- L'ouvre-porte de garage peut être activé par le biais d'une commande de porte murale, d'une télécommande, d'un émetteur à code, le myQ® App ou d'un moniteur de porte de garage myQ®. Lorsque la porte est fermée et que l'ouvre-porte de garage est activé, la porte s'ouvrira. Si la porte détecte un obstacle ou est interrompue pendant son ouverture, elle arrêtera sa course. Si la porte n'est pas fermée et que l'ouvre-porte de garage est activé, elle se fermera. Si l'ouvre-porte de garage détecte un obstacle pendant la fermeture, la porte inversera sa course. Si l'obstacle interrompt le faisceau du détecteur, l'éclairage de l'ouvre-porte clignotera pendant 10 secondes. Si la porte est complètement ouverte et que les capteurs d'inversion de sécurité ne sont pas installés ou s'ils sont mal alignés, la porte ne se fermera pas à partir d'une télécommande, de la minuterie de fermeture ou le myQ® App. Cependant, il est possible de fermer la porte en tenant enfoncé le bouton de la commande de porte ou le bouton « ENTER » (entrée) du dispositif d'entrée sans clé jusqu'à ce que la porte soit totalement fermée.
- Les ampoules de l'ouvre-porte de garage s'allument lorsque l'ouvre-porte est initialement branché, lorsque l'alimentation est rétablie après une panne de courant ou lorsque l'ouvre-porte de garage est activé. L'éclairage s'éteint automatiquement après 4 ½ minutes. L'éclairage s'allume lorsqu'une personne entre par la porte de garage ouverte et que le faisceau infrarouge du capteur d'inversion de sécurité est obstrué. Voir page 35.

Ouverture manuelle de la porte

⚠ AVERTISSEMENT

Pour prévenir d'éventuelles BLESSURES GRAVES ou MORTELLES par suite de la chute d'une porte de garage :

- Si possible, utiliser la poignée de déclenchement d'urgence pour désengager le chariot UNIQUEMENT lorsque la porte de garage est FERMÉE. Des ressorts faibles ou brisés ou une porte déséquilibrée peuvent provoquer la chute rapide et/ou imprévue d'une porte ouverte.
- Ne JAMAIS utiliser la poignée de déclenchement d'urgence à moins que rien ni personne n'obstrue la trajectoire de la porte.
- Ne JAMAIS utiliser la poignée pour ouvrir ou fermer la porte. Il y a risque de chute si le nœud de la corde se défait.

DÉSENGAGEMENT DU CHARIOT

1. Dans la mesure du possible, la porte doit être complètement fermée.
2. Tirer sur la poignée de déclenchement d'urgence pour que la biellette de dégagement du chariot se libère en position verticale. Il sera alors possible d'ouvrir et de fermer la porte à la main autant de fois qu'on le désirera.

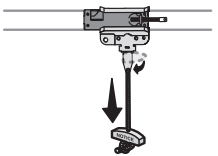

RACCORDEMENT DU CHARIOT

1. Tirer la poignée de dégagement de secours vers l'ouvre-porte de garage de façon à ce que la biellette de dégagement du chariot se libère à l'horizontale. Le chariot se réenclenchera lors de la prochaine ouverture ou fermeture de la porte, soit manuellement ou à l'aide de la commande de la porte ou de la télécommande.

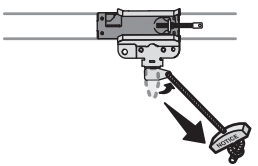

Fonctionnement

Smart Control Panel®

SYNCHRONISATION DE LA COMMANDE DE PORTE : Pour synchroniser la commande de porte et l'ouvre-porte de garage, appuyer sur la barre-poussoir jusqu'à ce que l'ouvre-porte de garage s'active (cela peut prendre jusqu'à 3 pressions). Vérifier la commande de la porte en appuyant sur la barre-poussoir, chaque pression sur la barre-poussoir activera l'ouvre-porte de garage.

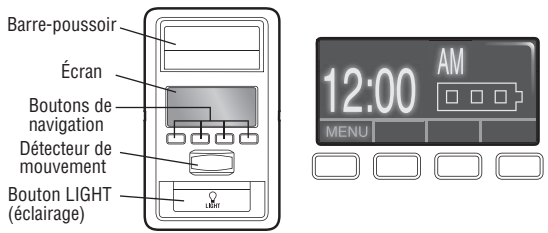

BARRE-POUSSOIR : Appuyer sur la barre-poussoir pour ouvrir ou fermer la porte.

BOUTON D'ÉCLAIRAGE : Appuyer sur le bouton d'éclairage pour allumer ou éteindre l'éclairage de l'ouvre-porte de garage. Lorsque l'éclairage est allumé, il le restera jusqu'à ce qu'on appuie de nouveau sur le bouton « LIGHT » (éclairage) ou qu'on active l'ouvre-porte de garage. Quand on active l'ouvre-porte de garage, l'éclairage s'éteint après le délai précisé (le réglage d'usine est de quatre minutes et demie). Le bouton « LIGHT » (éclairage) ne permet pas de commander l'éclairage pendant que la porte est en mouvement. La fonction d'éclairage allume l'éclairage de l'ouvre-porte de garage lorsque quelqu'un entre par la porte de garage ouverte et que le faisceau infrarouge du capteur d'inversion de sécurité est obstrué.

DÉTECTEUR DE MOUVEMENT : Le détecteur de mouvement allume automatiquement l'éclairage de l'ouvre-porte de garage lorsqu'il détecte un mouvement. L'éclairage s'allume pendant la période de temps fixée, puis s'éteint. Si l'éclairage de l'ouvre-porte de garage est utilisé comme lampe de travail, désactiver le détecteur de mouvement; sinon, l'éclairage s'éteindra automatiquement quand vous êtes hors portée du détecteur.

NAVIGATION ET ÉCRAN : L'écran affiche l'heure, la température et l'état de charge actuel de la pile (s'il y a lieu) jusqu'à ce que le bouton de menu soit enfoncé; l'écran affiche alors les options du menu. En cas de problème avec l'ouvre-porte de garage, l'écran affiche un code d'erreur (code de diagnostic, voir page 39). Les fonctions de la commande de porte peuvent être programmées à l'aide d'une série de menus à l'écran. Utiliser les boutons de navigation pour défiler dans les menus et faire des sélections.

OPTIONS DE MENU

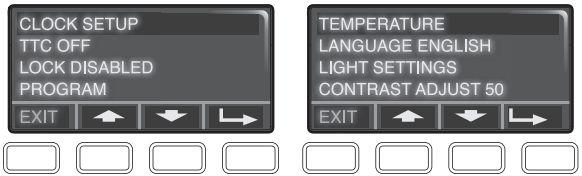

CLOCK SETUP (RÉGLAGE DE L'HORLOGE) : Régler l'heure; choisir un format de 12 ou 24 heures et afficher ou masquer l'heure.

TEMPERATURE (TEMPÉRATURE) : Afficher la température en degrés Fahrenheit ou Celsius et afficher ou masquer la température.

LANGUAGE (LANGUE) : Sélectionner anglais, français ou espagnol.

CONTRAST (INTENSITÉ LUMINEUSE) : Régler l'intensité lumineuse de l'écran.

LIGHT SETTINGS (RÉGLAGES DE L'ÉCLAIRAGE) :

Pour modifier la durée pendant laquelle l'éclairage est allumé :

1. Sélectionner « LIGHT SETTINGS » (réglages de l'éclairage).
2. Sélectionner « LIGHT SETTINGS » (durée de l'éclairage).
3. Sélectionner l'intervalle de temps.

Pour activer ou désactiver la fonction d'éclairage (le paramètre d'usine est Activé) :

1. Sélectionner « LIGHT SETTINGS » (réglages de l'éclairage).
2. Sélectionner « AUTOMATIC LIGHTS » (éclairage automatique).
3. Sélectionner « ENTRY SENSOR » (capteur d'entrée).

Pour activer ou désactiver le détecteur de mouvement :

1. Sélectionner « LIGHT SETTINGS » (réglages de l'éclairage).
2. Sélectionner « AUTOMATIC LIGHTS » (éclairage automatique).
3. Sélectionner « MOTION SENSOR » (détecteur de mouvement).

VERROUILLAGE : Empêche l'ouvre-porte de garage d'être activé par les télécommandes tout en permettant l'activation à partir de la commande de porte et du dispositif d'entrée sans clé.

Pour activer ou désactiver la fonction de verrouillage :

1. Sélectionner « LOCK » (verrouillage) dans le menu. Lorsque la fonction de verrouillage est activée, un message s'affiche à l'écran.

Fonctionnement

OPTIONS DE MENU (SUITE)

MINUTERIE DE FERMETURE (TTC) (paramètre d'usine à Désactivé) : La minuterie de fermeture ferme automatiquement la porte après une période déterminée, réglable à l'aide de la commande de porte. Ne PAS activer la minuterie de fermeture s'il s'agit d'une porte rigide. La minuterie de fermeture doit être utilisée UNIQUEMENT sur des portes articulées. Avant la fermeture de la porte, l'ouvre-porte de garage émet des bips et l'éclairage se met à clignoter. La fonction de minuterie se désactive si la porte de garage rencontre un obstacle deux fois ou si les capteurs d'inversion de sécurité ont été mal installés. La porte de garage remonte et NE se fermera PAS jusqu'à ce que les obstacles aient été éliminés ou que les capteurs d'inversion de sécurité aient été correctement installés. Une fois les obstacles dégagés et les capteurs d'inversion de sécurité bien alignés, la porte se fermera lorsque l'ouvre-porte de garage est activé. La minuterie de fermeture ne fonctionnera pas si l'ouvre-porte de garage est alimenté par batterie ou si les détecteurs inverseurs de sécurité ne sont pas alignés. Cette fonction n'est PAS destinée à être la principale méthode de fermeture de la porte. Une commande de télédéverrouillage (émetteur mural à code) doit être installée dans le cas d'un verrouillage accidentel lors de l'utilisation de cette fonction.

Pour activer ou désactiver la minuterie de fermeture ou pour régler l'intervalle de temporisation :

1. Sélectionner « TTC » dans le menu.
2. Sélectionner un intervalle de 1, 5 ou 10 minutes ou un réglage personnalisé allant jusqu'à 99 minutes. Lorsque la minuterie de fermeture est réglée et que la porte est ouverte, un message s'affiche à l'écran indiquant l'intervalle de temps sélectionné.

Pour suspendre temporairement la minuterie de fermeture, sélectionner « HOLD » (RETENIR). Appuyer sur la touche « REL » pour reprendre le fonctionnement normal de la minuterie.

PROGRAM (PROGRAMMATION) : On peut programmer toutes les télécommandes compatibles, les dispositifs sans fil d'entrée sans clé ou les dispositifs myQ® à l'ouvre-porte de garage en utilisant l'option « PROGRAM » dans le menu.

Télécommande et dispositif d'entrée sans clé

Télécommande préprogrammée incluse, ne pas programmer la télécommande.
Pour ajouter ou reprogrammer une télécommande, suivre les instructions ci-dessous. Les télécommandes Chamberlain plus anciennes ne sont PAS compatibles, consulter page 41 pour les accessoires compatibles.

PROGRAMMATION AVEC LA COMMANDE DE PORTE

1. Appuyer sur le bouton de navigation sous « MENU » pour afficher le menu Features (fonctions).
2. Se servir des boutons de navigation pour naviguer jusqu'à « PROGRAM ».
3. Sélectionner « REMOTE » (télécommande) ou « KEYPAD » (clavier du dispositif d'entrée sans clé) pour programmer à partir du menu.
4. **Télécommande :** Appuyer sur le bouton de la télécommande choisi pour activer la porte de garage.
   Dispositif d'entrée sans clé : Saisir un numéro d'identification personnel (NIP) à quatre chiffres de son choix sur le pavé numérique. Appuyer ensuite sur le bouton « ENTER » (entrée).

L'éclairage de l'ouvre-porte de garage clignote (ou deux déclics se font entendre) une fois que le code a été programmé. Répéter les étapes ci-dessus pour programmer des télécommandes supplémentaires ou des dispositifs d'entrée sans clé. Si la programmation échoue, programmer la télécommande en utilisant le bouton d'apprentissage sur l'ouvre-porte de garage.

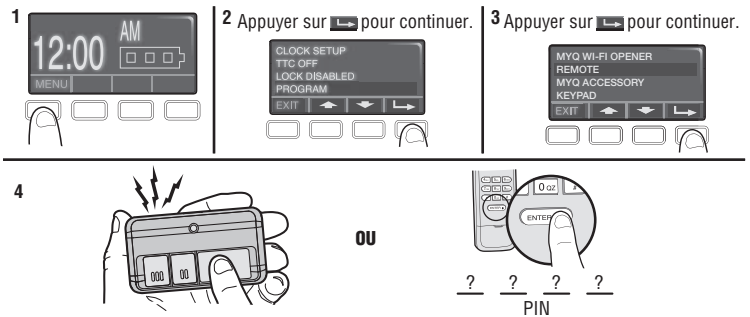

HomeLink®

Si votre véhicule est équipé de HomeLink, il sera peut-être nécessaire de se procurer un pont Compatability Bridge™ (non inclus) pour certains véhicules. Aller à bridge.chamberlain.com pour savoir si un pont sera nécessaire.

Pour effacer la mémoire

EFFACER TOUTES LES TÉLÉCOMMANDES ET TOUS LES DISPOSITIFS D'ENTRÉE SANS CLÉ

1. Enfoncer et tenir le bouton « LEARN » (d'apprentissage) de l'ouvre-porte de garage jusqu'à ce que la DEL d'apprentissage s'éteigne (environ 6 secondes). Tous les codes de la télécommande et du dispositif d'entrée sans clé sont maintenant effacés. Reprogrammer tout accessoire que vous souhaitez utiliser.

EFFACER TOUTES LES TÉLÉCOMMANDES, DISPOSITIFS D'ENTRÉE SANS CLÉ ET ACCESSOIRES myQ® DE L'OUVRE-PORTE DE GARAGE

1. Enfoncer et tenir le bouton « LEARN » (d'apprentissage) de l'ouvre-porte de garage jusqu'à ce que la DEL d'apprentissage s'éteigne (environ 6 secondes).
2. Enfoncer et tenir immédiatement le bouton « LEARN » (d'apprentissage) une fois de plus jusqu'à ce que le témoin à DEL s'éteigne. Tous les codes sont maintenant effacés. Reprogrammer tout accessoire que vous souhaitez utiliser.

EFFACEMENT DE LA CONNEXION DE L'OUVRE-PORTE DE GARAGE AU RÉSEAU Wi-Fi DU DOMICILE

1. Enfoncer et tenir le bouton de réglage noir de l'ouvre-porte de garage jusqu'à ce que 3 bips retentissent (environ 6 secondes).

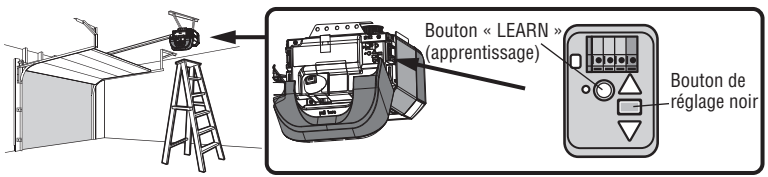

Entretien

Calendrier d'entretien

CHAQUE MOIS

- Faire fonctionner la porte manuellement. Si elle est déséquilibrée ou si elle force, appeler un technicien formé en systèmes de porte.
- S'assurer que la porte s'ouvre et se ferme complètement.Régler au besoin, voir page 28.
- Mise à l'essai du système d'inversion de sécurité. Régler au besoin, voir page 30.

CHAQUE ANNÉE

- Huiler les galets, les roulements et les charnières de la porte. Il n'est pas nécessaire de lubrifier davantage l'ouvre-porte de garage. Ne pas graisser les guides de la porte.
- Tester la batterie et envisager de la remplacer pour s'assurer que la porte de garage fonctionnera pendant une panne de courant, voir page 31 pour la mise à l'essai de la batterie de secours.

AVERTISSEMENT : Cet appareil est conforme aux dispositions de la partie 15 du règlement de la FCC et de l'exemption de licence des appareils radio d'Innovation, Sciences et Développement économique Canada.
L'utilisation est assujettie aux deux conditions suivantes : (1) ce dispositif ne peut causer de brouillage nuisible, et (2) ce dispositif doit accepter tout brouillage reçu, y compris tout brouillage pouvant causer un fonctionnement indésirable.
Tout changement ou modification non expressément approuvés par la partie responsable de la conformité pourrait annuler l'autorité de l'utilisateur d'utiliser l'équipement.
Cet appareil doit être installé de manière à laisser une distance d'au moins 20 cm (8 po) entre celui-ci et l'utilisateur ou toute personne.
Cet appareil a été testé et déclaré conforme aux limites d'un dispositif numérique de Classe B, conformément à la partie 15 du règlement de la FCC et de la norme NMB d'Innovation, Sciences et Développement économique Canada. Ces limites ont pour but de fournir une protection raisonnable contre le brouillage nuisible dans une installation résidentielle. Cet équipement génère, utilise et peut émettre des fréquences radio et, s'il n'est pas installé et utilisé conformément aux instructions, peut causer un brouillage nuisible aux communications radio. Cependant, rien ne garantit l'absence de brouillage dans une installation particulière. Si cet équipement cause un brouillage nuisible à la réception radio ou télévisée, ce qui peut être déterminé en éteignant et en rallumant l'équipement, l'utilisateur est invité à tenter de corriger le brouillage en prenant l'une des mesures suivantes :

- Réorienter ou déplacer l'antenne de réception.
- Augmenter la distance entre l'équipement et le récepteur.
- Connecter l'équipement dans une prise de courant sur un circuit différent de celui auquel le récepteur est branché.
- Pour obtenir de l'aide, consulter le détaillant ou un technicien radio chevronné.

La pile de la télécommande

⚠ AVERTISSEMENT

Pour éviter des BLESSURES GRAVES, voire MORTELLES :

- Ne JAMAIS laisser des enfants s'approcher de la batterie.
- Appeler immédiatement un médecin en cas d'ingestion d'une pile.

Pour réduire le risque d'incendie, d'explosion ou de brûlure chimique :

- La remplacer UNIQUEMENT par une pile bouton de 3 V CR2032.
- NE PAS recharger, démonter, chauffer à plus de 100 °C (212 °F) ou incinérer les piles.

La pile au lithium de 3 V CR2032 devrait durer jusqu'à 3 ans. Si la pile est faible, la DEL de la télécommande ne clignotera pas lorsque le bouton est enfoncé.

Pour remplacer la pile, soulever le boîtier au milieu (1), puis de chaque côté avec l'agrafe (2 et 3) de pare-soleil. Remplacer les piles uniquement par des piles boutons de 3 V CR2032. Insérer la pile avec le côté positif vers le haut (+). Mettre la pile usée au rebut de manière appropriée.

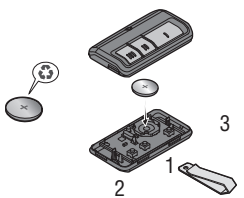

Entretien des modules d'éclairage à DEL

L'éclairage de cet ouvre-porte de garage inclut 100 DEL de qualité supérieure. Cela produira une qualité d'éclairage de jour et illuminera tous les coins du garage. Grâce à des DEL de longue durée, vous n'aurez plus à remplacer des ampoules. En cas de problème quelconque avec les DEL, contacter le service à la clientèle ou un professionnel en portes certifié.

Pour éliminer la poussière ou les débris, ouvrir le module d'éclairage et essuyer délicatement avec un linge doux et sec.

Dépannage

Fiche diagnostique

Des fonctions d'autodiagnostic ont été programmées dans votre ouvre-porte de garage. Les flèches vers le haut et le bas sur l'ouvre-porte de garage font clignoter les codes d'anomalie.

CODE D'ANOMALIE		SYMPTÔME	SOLUTION
La flèche vers le haut clignote	La flèche vers le bas clignote		
1	1	L'ouvre-porte de garage ne ferme pas la porte et l'éclairage clignote.	Les capteurs d'inversion de sécurité ne sont pas installés, connectés, ou les fils sont coupés. Vérifier les fils du capteur pour y déceler tout fil déconnecté ou coupé.
1	2	L'ouvre-porte de garage ne ferme pas la porte et l'éclairage clignote.	Les capteurs d'inversion de sécurité sont court-circuités ou un fil est inversé. Inspecter le câblage des capteurs d'inversion de sécurité et tous les points d'agrafe et de connexion; remplacer ou corriger les fils au besoin.
1	3	La commande de porte ne fonctionne pas.	Les fils de la commande de porte sont court-circuités ou la commande de porte est défectueuse. Inspecter le câblage des capteurs d'inversion de sécurité et tous les points d'agrafe et de connexion; remplacer ou corriger les fils au besoin.
1	4	L'ouvre-porte de garage ne ferme pas la porte et l'éclairage clignote.	Les capteurs d'inversion de sécurité sont désalignés ou momentanément obstrués. Réaligner les deux capteurs pour s'assurer que les deux DEL s'allument de manière continue et ne clignotent pas. S'assurer que rien ne pend ou n'est monté sur la porte, ce qui pourrait perturber le champ des capteurs pendant la fermeture.
1	5	La porte est en mouvement sur une distance de 15 à 20 cm (6 à 8 po), puis s'arrête ou inverse sa course.	Ouvrir et fermer manuellement la porte. Vérifier si un objet est collé ou obstrue la porte, comme un ressort ou une serrure brisé(e); corriger au besoin. Vérifier les connexions de câble au module de course et à la carte logique. Remplacer le module au besoin.
		Aucun mouvement de la porte, un seul déclic se fait entendre.	Ouvrir et fermer manuellement la porte. Vérifier si un objet est collé ou obstrue la porte, comme un ressort ou une serrure brisé(e); corriger au besoin. Remplacer la carte logique au besoin.
		L'ouvre-porte émet un faible murmure pendant une à deux secondes, mais la porte ne bouge pas.	Ouvrir et fermer manuellement la porte. Vérifier si un objet est collé ou obstrue la porte, comme un ressort ou une serrure brisé(e); corriger au besoin. Remplacer le moteur au besoin.
1	6	La porte glisse après qu'elle se soit complètement arrêtée.	Programmer la course jusqu'à la position de glissement ou faire équilibrer la porte par un technicien formé en systèmes de porte.
2	1-5	Aucun mouvement ni son.	Remplacer la carte logique.
3	2	Impossible de régler la course ou la position de retenue.	Vérifier le bon assemblage du module de course, le remplacer au besoin.
3	3	La DEL d'état de charge de la batterie clignote constamment en vert.	Erreur du circuit de charge de la batterie de secours; remplacer la carte logique.
4	1-4	Le mouvement de la porte s'interrompt ou/et repart en direction inverse.	Ouvrir et fermer manuellement la porte. Vérifier si un objet est collé ou obstrue la porte, comme un ressort ou une serrure brisé(e); corriger au besoin. Si la porte force ou colle, appeler un technicien formé en systèmes de porte. Si la porte ne force pas ou ne colle pas, essayer de reprogrammer la course (consulter la page 29).
4	5	La porte est en mouvement sur une distance de 15 à 20 cm (6 à 8 po), puis s'arrête ou inverse sa course.	Erreur de communication avec le module de commande de la course. Vérifier les connexions du module de course; remplacer le module au besoin.

Dépannage

CODE D'ANOMALIE		SYMPTÔME	SOLUTION
La flèche vers le haut clignote	La flèche vers le bas clignote		
4	6	L'ouvre-porte de garage ne ferme pas la porte et l'éclairage clignote.	Les capteurs d'inversion de sécurité sont désalignés ou momentanément obstrués. Réaligner les deux capteurs pour s'assurer que les deux DEL s'allument de manière continue et ne clignotent pas. S'assurer que rien ne pend ou n'est monté sur la porte, ce qui pourrait perturber le champ des capteurs pendant la fermeture.

L'ouvre-porte de garage peut émettre des bips pour plusieurs raisons :

- Fonctionnement sur l'alimentation de la batterie ou la batterie de 12 V c. c. doit être remplacée, consulter page 31.
- L'ouvre-porte de garage a été activé par un dispositif ou une fonction comme la minuterie de fermeture ou un moniteur de porte de garage, consulter page 36.

Ma télécommande n'actionne pas la porte de garage :

- Vérifier que la fonction de verrouillage n'est pas activée sur la commande de porte.
- Reprogrammer la télécommande.
- Si la télécommande n'actionne toujours pas la porte, vérifier les codes d'anomalie pour s'assurer que l'ouvre-porte de garage fonctionne correctement.

Ma porte ne se ferme pas et les ampoules d'éclairage clignotent sur le moteur :

Le capteur d'inversion de sécurité doit être raccordé et aligné correctement avant que l'ouvre-porte de garage n'entame la fermeture de la porte.

- Vérifier que les capteurs d'inversion de sécurité sont bien installés et libres de toute obstruction.

L'éclairage de l'ouvre-porte de garage ne s'éteint pas quand la porte est ouverte :

L'ouvre-porte de garage est doté d'une fonction qui fait allumer l'éclairage quand les capteurs d'inversion sont obstrués ou que le capteur de mouvement de la commande de porte détecte un mouvement dans le garage. Ces fonctions peuvent être désactivées à l'aide de la commande de porte, consulter page 35.

Dépannage Wi-Fi

L'ouvre-porte de garage ne passe PAS en mode d'apprentissage Wi-Fi :

- Après l'installation initiale de l'ouvre-porte de garage, ce dernier doit effectuer un cycle complet (ouverture et fermeture) avant que le mode d'apprentissage Wi-Fi puisse être activé.
- Si une panne de courant s'est récemment produite, l'ouvre-porte de garage doit effectuer un cycle complet avant que le mode d'apprentissage Wi-Fi puisse être activé.

Voir page 32 pour activer le mode d'apprentissage Wi-Fi.

Si le bouton de réglage noir ne s'allume pas en vert de manière continue, aller à support.chamberlaingroup.com.

La télécommande Homelink de mon véhicule n'arrive pas à programmer mon ouvre-porte de garage :

Un pont Compatability Bridge (non inclus) sera peut-être nécessaire pour certains véhicules. Aller à bridge.chamberlain.com pour savoir si un pont sera nécessaire.

La télécommande de mon voisin ouvre ma porte de garage :

Effacer la mémoire de votre ouvre-porte de garage et reprogrammer la télécommande.

DEL d'état de charge de la batterie allumée en vert - Tous les systèmes fonctionnent normalement :

- Une DEL verte allumée en continu indique que la batterie est complètement chargée.
- Une DEL verte qui clignote indique que la batterie est en cours de recharge.

DEL d'état de charge de la batterie allumée en orange - L'ouvre-porte de garage a perdu l'alimentation électrique et est en mode d'alimentation par batterie de secours :

- Une DEL de couleur orange allumée en continu, avec un bip qui résonne toutes les 2 secondes environ, indique que l'ouvre-porte de garage fonctionne sur batterie.
- Une DEL de couleur orange qui clignote, accompagnée d'un bip qui retentit toutes les 30 secondes indique que la batterie est faible.

DEL d'état de charge de la batterie allumée en rouge - La batterie de 12 V de l'ouvre-porte de garage doit être remplacée :

- Une DEL rouge allumée en continu, accompagnée d'un bip qui résonne toutes les 30 secondes, indique que la batterie de 12 V ne peut plus être rechargée et doit être remplacée. Appeler pour obtenir une batterie de rechange qui permettra au système de fonctionner pendant une panne de courant.

Les lampes à DEL ne fonctionnent pas :

Vérifier le câblage entre les deux modules d'éclairage à DEL et le connecteur. Si le connecteur est lâche, le reconnecter. Si les lampes ne s'éteignent pas, il peut être nécessaire d'obtenir une carte pilote d'éclairage à DEL. Contacter le service à la clientèle ou un professionnel certifié en portes pour déterminer s'il est nécessaire d'utiliser une carte pilote ou une matrice d'éclairage à DEL.

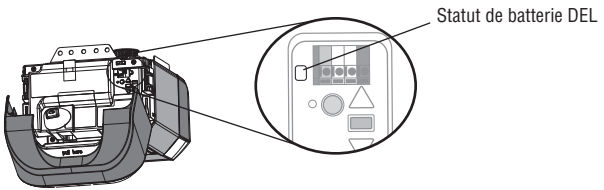

Accessoires

8808CB-P

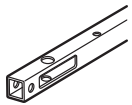

Rallonge de rail de 2,44 m (8 pi) :
Pour permettre à une porte de 2,4 m (8 pieds) de s'ouvrir complètement.

8810CB-P

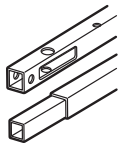

Rallonge de rail de 3 m (10 pi) :
Pour permettre à une porte de 3 m (10 pi) de s'ouvrir complètement.

940EV-P2

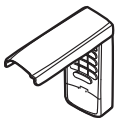

Clavier sans fil :
Pour une utilisation à l'extérieur de la maison vous permettant d'activer l'accès au garage à l'aide d'un NIP à quatre chiffres. Fonctionne avec TOUS les ouvre-porte Chamberlain fabriqués depuis 1993. Compatible avec myQ®.

041A5281-1

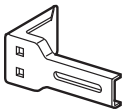

Supports de rallonge :
(Facultatif) Pour la pose du capteur de l'inverseur de sécurité au mur ou au sol.

CLLP1-P

Dispositif d'assistance au stationnement à laser :
Garez-vous au bon endroit à tous les coups! Un faisceau laser est activé par votre ouvre-porte de garage et est projeté sur le tableau de bord de votre véhicule pour vous permettre de vous garer parfaitement.

CLSS1-P

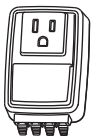

Parasurtenseur :
Le parasurtenseur d'ouvre-porte de garage a été conçu pour protéger les ouvre-portes de garage Chamberlain contre les dommages causés par la foudre et les surtensions. Facile à installer.

953EV-P2

Télécommande :
Fonctionne avec TOUS les ouvre-porte Chamberlain fabriqués depuis 1993. Compatible avec myQ®. Comprend l'agrafe de pare-soleil.

956EV-P2

Télécommande porte-clés :
Fonctionne avec TOUS les ouvre-porte Chamberlain fabriqués depuis 1993. Compatible avec myQ®. Avec porte-clés.

41A6357-1

Batterie de secours :
Fournit une alimentation de secours à l'actionneur de porte.

PILCEV-P1

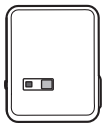

Smart Lamp Control:
Permet de surveiller et commander l'interrupteur de cette lampe avec le myQ® App.

WSLCEV-P1

Smart Light Switch:
Surveillez et commandez cet interrupteur d'éclairage avec le myQ® App.

Garantie

Coordonnées

ARRÊTER!

Cet ouvre-porte de garage **NE fonctionnera PAS** si les capteurs d'inversion de sécurité ne sont pas correctement installés et alignés.

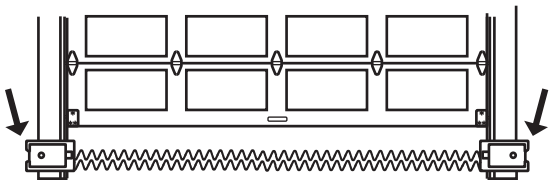

Ou aller à :

www.chamberlain.com

Pour des renseignements sur l'installation et l'entretien, appeler au :

1-800-528-9131

Avant d'appeler, s'assurer d'avoir le numéro de modèle de l'ouvre-porte de garage à portée de la main. En cas d'appel au sujet d'un dépannage, il est recommandé d'avoir accès à votre ouvre-porte de garage tout en appelant. Pour passer une commande de pièce de réparation, noter les renseignements suivants : le numéro de la pièce, le nom de la pièce et le numéro du modèle.

GARANTIE LIMITÉE DE CHAMBERLAIN®

The Chamberlain Group, Inc.® (« le vendeur ») garantit à l'acheteur au détail initial de ce produit pour la résidence dans laquelle ce produit est originalement installé, que ce dernier est exempt de tout défaut matériel ou de fabrication pour la période de temps précisée ci-dessous (la « période de garantie »). La période de garantie commence à la date d'achat.

PÉRIODE DE GARANTIE					
Pièces	**Moteur**	**Accessoires**	**Courroie**	**Batterie de secours**	**Module d'éclairage à DEL**
5 ans	À vie	1 an	À vie	1 an	5 ans

Le bon fonctionnement de ce produit dépend de la conformité de l'utilisateur aux instructions relatives à l'installation, au fonctionnement, à l'entretien et aux mises à l'essai. Tout défaut de se conformer strictement à ces instructions annulera la présente garantie limitée dans son intégralité.

Si, au cours de la période de garantie limitée, ce produit semble présenter un défaut couvert par la présente garantie limitée, appeler le 1 800 528 9131 sans frais, avant de démonter le produit. Des instructions de démontage et d'expédition seront fournies lors de votre appel. Le produit ou la pièce doit ensuite être envoyé à notre centre de réparation sous garantie, conformément aux instructions reçues, frais d'affranchissement et d'assurance prépayés. Une brève description du problème et une preuve d'achat datée devront accompagner tout produit retourné pour une réparation sous garantie. Les produits retournés au vendeur pour une réparation couverte sous garantie qui, après réception par le vendeur, sont déclarés défectueux et couverts par la présente garantie limitée, seront réparés ou remplacés (à la discrétion du vendeur) sans frais et retournés port payé. Les pièces défectueuses seront réparées ou remplacées par des pièces neuves ou réusinées, à la seule discrétion du vendeur. [Les frais engagés pour le retrait et/ou la réinstallation du produit ou de tout composant incombent à l'acheteur.]

TOUTE GARANTIE IMPLICITE POUR CE PRODUIT, Y COMPRIS, MAIS DE FAÇON NON LIMITATIVE, TOUTE GARANTIE IMPLICITE DE QUALITÉ MARCHANDE ET D'ADÉQUATION À UN USAGE PARTICULIER, SE LIMITE À LA DURÉE DE LA PÉRIODE DE GARANTIE LIMITÉE APPLICABLE STIPULÉE CI-DESSUS POUR LES COMPOSANTS CONCERNÉS; AUCUNE GARANTIE IMPLICITE N'EXISTERA OU NE S'APPLIQUERA APRÈS UNE TELLE PÉRIODE. Certains États et provinces ne permettent pas les limitations de la durée des garanties implicites, auquel cas la limitation précitée pourrait ne pas s'appliquer à l'acheteur. LA PRÉSENTE GARANTIE LIMITÉE NE COUVRE PAS LES DOMMAGES QUI NE SONT PAS DUS À UN DÉFAUT, NI CEUX QUI SONT CAUSÉS PAR UNE MAUVAISE INSTALLATION, UNE UTILISATION OU UN ENTRETIEN INADÉQUATS (INCLUANT, NOTAMMENT, LES AVARIES DUES À UN MAUVAIS TRAITEMENT, UN USAGE INAPPROPRIÉ, L'ABSENCE D'ENTRETIEN RAISONNABLE ET NÉCESSAIRE, DES RÉPARATIONS NON AUTORISÉES OU UNE MODIFICATION QUELCONQUE APPORTÉE À CE PRODUIT), LES FRAIS DE MAIN-D'ŒUVRE POUR LA RÉINSTALLATION D'UNE UNITÉ RÉPARÉE OU REMPLACÉE, LE REMPLACEMENT DES PILES DES TÉLÉCOMMANDES ET DES AMPOULES OU DES UNITÉS INSTALLÉES POUR UNE UTILISATION NON RÉSIDENTIELLE. LA PRÉSENTE GARANTIE LIMITÉE NE COUVRE PAS LES PROBLÈMES RELATIFS OU CONNEXES À LA PORTE DU GARAGE OU À LA QUINCAILLERIE DE LA PORTE DU GARAGE, NOTAMMENT LES RESSORTS DE LA PORTE, LES GALETS DE PORTE, L'ALIGNEMENT DE LA PORTE OU LES CHARNIÈRES. LA PRÉSENTE GARANTIE LIMITÉE NE COUVRE PAS NON PLUS LES PROBLÈMES CAUSÉS PAR LE BROUILLAGE. LE VENDEUR NE SERA EN AUCUN CAS TENU RESPONSABLE DES DOMMAGES-INTÉRÊTS PARTICULIERS OU INDIRECTS RÉSULTANT DE L'UTILISATION OU DE L'INAPTITUDE À UTILISER CE PRODUIT CORRECTEMENT. EN AUCUN CAS, LA RESPONSABILITÉ DU VENDEUR POUR RUPTURE DE GARANTIE, RUPTURE DE CONTRAT, NÉGLIGENCE OU RESPONSABILITÉ ABSOLUE NE DÉPASSERA PAS LE COÛT DU PRODUIT COUVERT AUX PRÉSENTES. NUL N'EST AUTORISÉ À ASSUMER POUR NOUS D'AUTRES RESPONSABILITÉS RELATIVEMENT À LA VENTE DE CE PRODUIT.

Certains États et provinces n'acceptant pas l'exclusion ou les restrictions relatives aux dommages immatériels, accessoires ou dommages-intérêts particuliers, les restrictions ou exclusions figurant dans la présente garantie pourraient ne pas s'appliquer à l'acheteur. Cette garantie limitée confère à l'acheteur certains droits particuliers et celui-ci pourrait avoir d'autres droits qui varient selon l'État ou la province dans lequel ou laquelle il réside.

Pièces de réparation

Pièces d'assemblage du rail

	Description	Numéro de pièce
1	Courroie	041A5250
2	Poulie	144C0054M
3	Maillon de raccord	004A1008
4	Rail	041A5665
5	Ensemble de chariot : Axe fileté (1), axe de chape (1) et bague (1)	041C5141-2
6	Support en « U »	041D0598-1
7	Arbre fileté en « D »	041A6689
8	Écrou à ressort du chariot	041B4103
	Non illustré	
	Coussinets d'usure	041A7276
	Sac de quincaillerie	041A7920-2

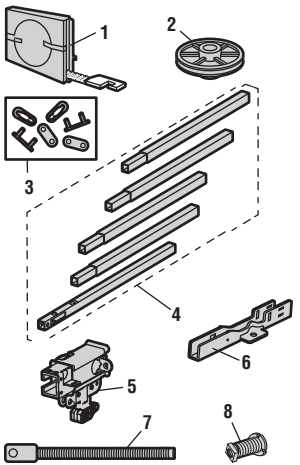

Accessoires

	Description	Numéro de pièce
1	Smart Control Panel®	041A7305-1
2	Télécommande à 3 boutons	953ESTD

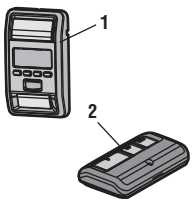

Pièces pour l'installation

	Description	Numéro de pièce
1	Biellette courbée	041B0035B
2	Support de porte avec axe de chape et fixation	041A5047-1
3	Poignée et corde de déclenchement d'urgence	041A2828
4	Support de linteau avec axe de chape et fixation	041A5047-2
5	Pince de pare-soleil pour télécommande	K029B0137
6	Support de capteur d'inversion de sécurité	041A5266-3
7	Cellules réceptrice et émettrice avec fil à 2 conducteurs de trousse de capteur d'inversion de sécurité	041A5034
8	Bras porte rectiligne	4178B0034B
9	Fils blanc et rouge-blanc	041B4494-1
10	Pile au lithium de 3 V CR2032	K010A0020
11	Supports de suspension	012B0776
	Non illustré	
	Manuel du propriétaire	114A5147B

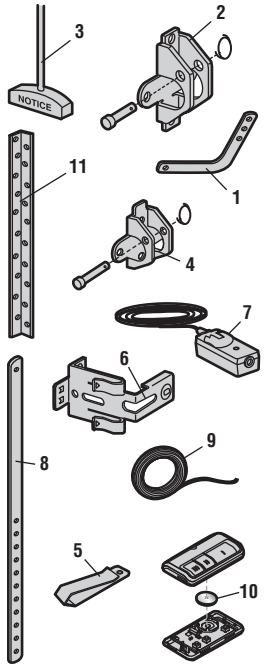

Pièces de réparation

Pièces de l'ouvre-porte de garage

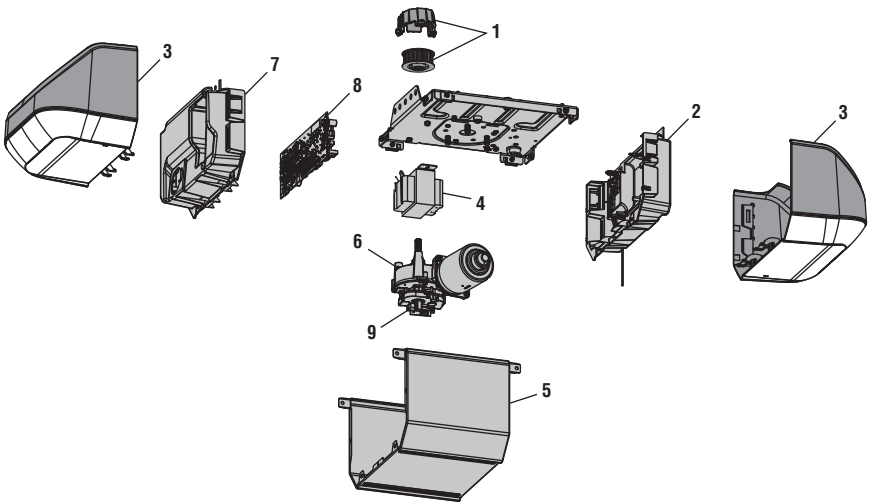

	Description	Numéro de pièce
1	Pignon et carter de pignon avec vis	041C1751
2	Panneau d'extrémité avant avec connecteur/carte pilote d'éclairage à DEL.	041D9202
3	Module d'éclairage à DEL	041D2052
4	Transformateur	041D0277-1
5	Couvercle	041D9254
6	Moteur avec module de course	041D8006-1
7	Panneau d'extrémité pour carte logique de récepteur avec douille d'ampoule DEL	041D9276
8	Carte logique	050DCTWFLK
9	Module de course	041D8071-4
	Non illustré	
	Bornier	041A3150
	Cordon électrique	041B4245-1
	Faisceau de fils	041D8255

© 2018, The Chamberlain Group, Inc.
Tous droits réservés
Wi-Fi® est une marque déposée de Wi-Fi Alliance.

The Chamberlain Group, Inc.
300 Windsor Drive
Oak Brook, IL 60523